SONY

5-035-202-**12**(1)

Subwoofer

Instructions	GB		Instrucțiuni	RO
Mode d'emploi	FR		Vejledning	DK
Instrucciones	ES		Ohjeet	FI
Montageanleitung	DE		Instruksjoner	NO
Instruktioner	SE		Pokyny	CZ
Gebruiksaanwijzing	NL		Használati útmutató	HU
Instruções	PT		Návod	SK
Istruzioni per l'uso	IT		Инструкции	BG
Instrukcja obsługi	PL		Οδηγίες	GR

©2022 Sony Corporation Printed in Vietnam

XS-W124ES

Dimensions	**Dimensiuni**	Unit: mm (in)	Unitate: mm
Dimensions	**Dimensioner**	Unité : mm (po)	Enhed: mm
Dimensiones	**Mitat**	Unidad: mm	Yksikkö: mm
Abmessungen	**Mål**	Einheit: mm	Enhet: mm
Dimensioner	**Rozměry**	Enhet: mm	Jednotka: mm
Afmetingen	**Méretek**	Eenheid: mm	Mértékegység: mm
Dimensões	**Rozmery**	Unidade: mm	Jednotka: mm
Dimensioni	**Размери**	Unità: mm	Мерна единица: mm
Wymiary	**Διαστάσεις**	Jednostka: mm	Μονάδα: mm

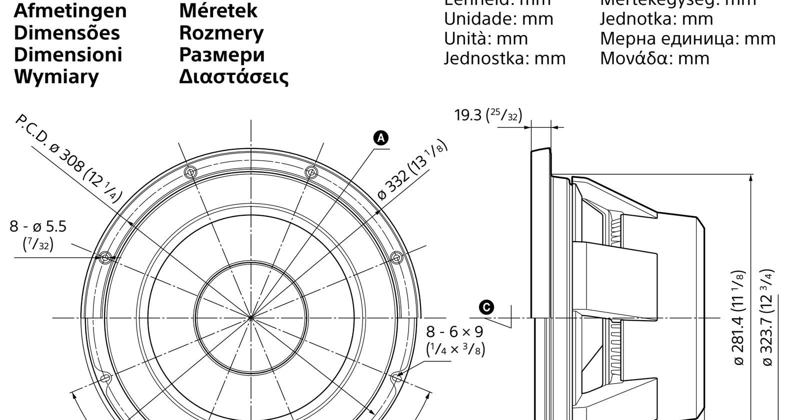

A	B	C
Reference Point	Reference Plane	Reference Axis
Point de référence	Plan de référence	Axe de référence
Punto de referencia	Plano de referencia	Eje de referencia
Bezugspunkt	Bezugsebene	Bezugsachse
Referenspunkt	Referensplan	Referensaxel
Referentiepunt	Referentievlak	Referentieas
Ponto de Referência	Plano de Referência	Eixo de Referência
Punto di riferimento	Piano di riferimento	Asse di riferimento
Punkt odniesienia	Płaszczyzna odniesienia	Oś odniesienia
Punct de referință	Plan de referință	Axă de referință
Referencepunkt	Referenceplan	Referenceakse
Viitepiste	Viitetaso	Viiteakseli
Referansepunkt	Referanseplan	Referanseakse
Referenční bod	Referenční rovina	Referenční osa
Igazítási pont	Rögzítési sík	Középvonal
Referenčný bod	Základná rovina	Referenčná os
Еталонна точка	Еталонна равнина	Еталонна ос
Σημείο αναφοράς	Επίπεδο αναφοράς	Άξονας αναφοράς

Parts list / Liste des composants / Lista de componentes / Teileliste / Lista över medföljande delar / Onderdelenlijst / Lista de peças / Elenco dei componenti / Spis części / Lista componentelor / Reservedelsliste / Osaluettelo / Liste over deler / Seznam součástí / Alkatrészjegyzék / Zoznam súčastí / Списък на частите / Κατάλογος ανταλλακτικών

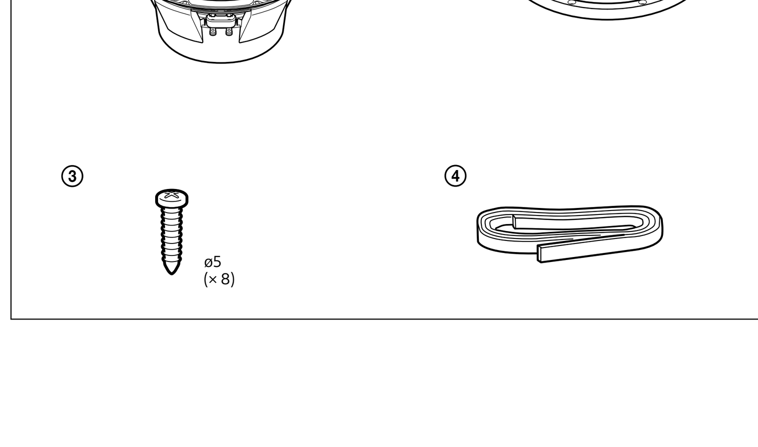

https://www.sony.net/

Notice for customers: the following information is only applicable to equipment sold in countries applying EU directives
This product has been manufactured by or on behalf of Sony Corporation.
EU Importer: Sony Europe B.V.
Inquiries to the EU Importer or related to product compliance in Europe should be sent to the manufacturer's authorized representative, Sony Belgium, bijkantoor van Sony Europe B.V., Da Vincilaan 7-D1, 1930 Zaventem, Belgium.

Disposal of old electrical & electronic equipment (applicable in the European Union and other countries with separate collection systems)
This symbol on the product or on its packaging indicates that this product shall not be treated as household waste. Instead it shall be handed over to the appropriate collection point for the recycling of electrical and electronic equipment. By ensuring that this product is disposed of correctly, you will help to prevent potential negative consequences for the environment and human health, which could be caused by inappropriate waste handling of this product. The recycling of materials will help to conserve natural resources. For more detailed information about recycling of this product, please contact your local Civic Office, your household waste disposal service or the shop where you purchased the product.

Notice for customers: the following information is only applicable to equipment sold in UK applying relevant statutory requirements
This product has been manufactured by or on behalf of Sony Corporation.
UK Importer: Sony Europe B.V.
Inquiries to the UK Importer or related to product compliance in the UK should be sent to the manufacturer's authorized representative, Sony Europe B.V., The Heights, Brooklands, Weybridge, Surrey KT13 0XW, United Kingdom.

Disposal of old electrical & electronic equipment (applicable in the European Union and other countries with separate collection systems)
This symbol on the product or on its packaging indicates that this product shall not be treated as household waste. Instead it shall be handed over to the appropriate collection point for the recycling of electrical and electronic equipment. By ensuring that this product is disposed of correctly, you will help to prevent potential negative consequences for the environment and human health, which could be caused by inappropriate waste handling of this product. The recycling of materials will help to conserve natural resources. For more detailed information about recycling of this product, please contact your local Civic Office, your household waste disposal service or the shop where you purchased the product.

Avis à l'intention des clients : les informations suivantes s'appliquent uniquement aux appareils vendus dans des pays qui appliquent les directives de l'Union Européenne
Ce produit a été fabriqué par ou pour le compte de Sony Corporation.
Importateur dans l'UE : Sony Europe B.V.
Les questions basées sur la législation européenne pour l'importateur ou relatives à la conformité des produits doivent être adressées au mandataire : Sony Belgium, bijkantoor van Sony Europe B.V., Da Vincilaan 7-D1, 1930 Zaventem, Belgique.

Traitement des appareils électriques et électroniques en fin de vie (applicable dans les pays de l'Union Européenne et dans les autres pays disposant de systèmes de collecte sélective)
Ce symbole, apposé sur le produit ou sur son emballage, indique que ce produit ne doit pas être traité avec les déchets ménagers. En revanche, il doit être rapporté à un point de collecte approprié pour le recyclage des équipements électriques et électroniques. En vous assurant que ce produit est bien mis au rebut de façon appropriée, vous participez activement à la prévention des conséquences négatives que leur mauvais traitement pourrait provoquer sur l'environnement et sur la santé humaine. Le recyclage des matériaux contribue par ailleurs à la préservation des ressources naturelles. Pour toute information complémentaire au sujet du recyclage de ce produit, vous pouvez contacter votre municipalité, votre déchetterie locale ou le point de vente où vous avez acheté le produit.

Aviso para los clientes: la información siguiente resulta de aplicación solo a los equipos comercializados en países afectados por las directivas de la UE
Este producto ha sido fabricado por, o en nombre de Sony Corporation.
Importador UE: Sony Europe B.V.
Las consultas relacionadas con el Importador a la UE o con la conformidad del producto en Europa deben dirigirse al representante autorizado por el fabricante, Sony Belgium, bijkantoor van Sony Europe B.V., Da Vincilaan 7-D1, 1930 Zaventem, Bélgica.

Tratamiento de los equipos eléctricos y electrónicos al final de su vida útil (aplicable en la Unión Europea y otros países con sistemas de tratamiento selectivo de residuos)
Este símbolo en el equipo o en su embalaje indica que el presente producto no puede tratarse como un residuo doméstico normal. Debe entregarse en el correspondiente punto de recogida de equipos eléctricos y electrónicos. Al asegurarse de que este producto se desecha correctamente, ayudará a prevenir las posibles consecuencias negativas para la salud y el medio ambiente que podrían derivarse de la incorrecta manipulación en el momento de deshacerse de este producto. El reciclaje de los materiales ayuda a preservar los recursos naturales. Si desea obtener información detallada sobre el reciclaje de este producto, póngase en contacto con el ayuntamiento, el punto de recogida más cercano o el establecimiento donde ha adquirido el producto.

Hinweis für Kunden: Die folgenden Informationen gelten nur für Geräte, die in Ländern verkauft werden, in denen EU-Richtlinien gelten
Dieses Produkt wurde von oder für die Sony Corporation hergestellt.
EU Importeur: Sony Europe B.V.
Anfragen an den Importeur oder zur Produktkonformität auf Grundlage der Gesetzgebung in Europa senden Sie bitte an den Bevollmächtigten Sony Belgium, bijkantoor van Sony Europe B.V., Da Vincilaan 7-D1, 1930 Zaventem, Belgien.

Entsorgung von gebrauchten elektrischen und elektronischen Geräten (anzuwenden in den Ländern der Europäischen Union und anderen Ländern mit einem separaten Sammelsystem für diese Geräte)
Das Symbol auf dem Produkt oder seiner Verpackung weist darauf hin, dass dieses Produkt nicht als normaler Haushaltsabfall zu behandeln ist, sondern an einer Annahmestelle für das Recycling von elektrischen und elektronischen Geräten abgegeben werden muss. Durch Ihren Beitrag zum korrekten Entsorgen dieses Produkts schützen Sie die Umwelt und die Gesundheit Ihrer Mitmenschen. Umwelt und Gesundheit werden durch falsches Entsorgen gefährdet. Materialrecycling hilft, den Verbrauch von Rohstoffen zu verringern. Weitere Informationen zum Recycling dieses Produkts erhalten Sie bei Ihrer Gemeindeverwaltung, den kommunalen Entsorgungsbetrieben oder dem Geschäft, in dem Sie das Produkt gekauft haben.

Att observera för kunder: Följande information är endast tillämplig för utrustning som sålts i länder där EU-direktiv tillämpas
Den här produkten har tillverkats av, eller på uppdrag av Sony Corporation.
EU-importör: Sony Europe B.V.
Frågor till EU-importören eller frågor som rör produkternas överensstämmelse i Europa skall sändas till tillverkarens auktoriserade representant, Sony Belgium, bijkantoor van Sony Europe B.V., Da Vincilaan 7-D1, 1930 Zaventem, Belgien.

Hantering av gamla elektriska och elektroniska produkter (gäller inom EU och andra länder med separata insamlingssystem)
Symbolen på produkten eller förpackningen anger att produkten inte får hanteras som hushållsavfall. Den ska i stället lämnas in på en återvinningsstation för elektriska och elektroniska produkter. Genom att säkerställa att produkten hanteras på rätt sätt bidrar du till att förebygga eventuella negativa miljö- och hälsoeffekter som kan uppstå om produkten bortskaffas felaktigt. Återvinning av material bidrar till att bevara naturresurser. Kontakta dina lokala myndigheter, din lokala avfallshanteringstjänst eller affären där du köpte produkten för mer information om återvinning.

Opmerking voor klanten: de volgende informatie geldt enkel voor apparatuur verkocht in landen waar de EU-richtlijnen van kracht zijn
Dit product werd vervaardigd door of in opdracht van Sony Corporation.
EU-importeur: Sony Europe B.V.
Vragen aan de EU-importeur of met betrekking tot Europese productconformiteit kunnen worden gericht aan de gemachtigde vertegenwoordiger, Sony Belgium, bijkantoor van Sony Europe B.V., Da Vincilaan 7-D1, 1930 Zaventem, België.

Verwijdering van oude elektrische en elektronische apparaten (van toepassing in de Europese Unie en andere landen met gescheiden inzamelingssystemen)
Dit symbool op het product of op de verpakking wijst erop dat het product niet als huishoudelijk afval mag worden behandeld. Het moet echter naar een inzamelingspunt worden gebracht waar elektrische en elektronische apparatuur wordt gerecycled. Als u ervoor zorgt dat dit product op de correcte manier wordt verwerkt, voorkomt u mogelijke negatieve gevolgen voor mens en milieu die zijn gekoppeld aan verkeerde afvalbehandeling. Het recycleren van materialen draagt bij tot het behoud van natuurlijke bronnen. Voor meer details in verband met het recyclen van dit product, kunt u contact opnemen met de gemeentelijke instanties, de organisatie belast met de verwijdering van huishoudelijk afval of de winkel waar u het product hebt gekocht.

Aviso para clientes: as informações seguintes só se aplicam a equipamentos vendidos em países sujeitos às diretivas da UE
Este produto foi fabricado por ou em nome da Sony Corporation.
Importador na UE: Sony Europe B.V.
Questões ao importador na UE ou relacionadas com a conformidade do produto na Europa devem ser enviadas ao representante autorizado do fabricante, Sony Belgium, bijkantoor van Sony Europe B.V., Da Vincilaan 7-D1, 1930 Zaventem, Bélgica.

Tratamento de Equipamentos Elétricos e Eletrónicos no final da sua vida útil (aplicável na União Europeia e em países com sistemas de recolha seletiva de resíduos)
Este símbolo, colocado no produto ou na sua embalagem, indica que este não deve ser tratado como resíduo urbano indiferenciado. Deve sim ser colocado num ponto de recolha destinado a resíduos de equipamentos elétricos e eletrónicos. Ao garantir uma eliminação adequada deste produto, irá ajudar a evitar potenciais consequências negativas para o meio ambiente e para a saúde pública que, de outra forma, poderiam ser provocadas por um tratamento incorreto do produto. A reciclagem dos materiais contribuirá para a conservação dos recursos naturais. Para obter informação mais detalhada sobre a reciclagem deste produto, contacte o município onde reside, os serviços de recolha de resíduos da sua área ou a loja onde adquiriu o produto.

Avviso per i clienti: le seguenti informazioni riguardano esclusivamente gli apparecchi venduti in paesi in cui sono applicate le direttive UE
Questo prodotto è stato fabbricato da o per conto di Sony Corporation.
Importatore UE: Sony Europe B.V.
Richieste all'importatore UE o relative alla conformità di prodotto in Europa devono essere indirizzate al rappresentante autorizzato del costruttore, Sony Belgium, bijkantoor van Sony Europe B.V., Da Vincilaan 7-D1, 1930 Zaventem, in Belgio.

Trattamento del dispositivo elettrico o elettronico a fine vita (applicabile in tutti i Paesi dell'Unione Europea e in altri Paesi con sistema di raccolta differenziata)
Questo simbolo sul prodotto o sulla confezione indica che il prodotto non deve essere considerato come un normale rifiuto domestico, ma deve invece essere consegnato in un punto di raccolta appropriato per il riciclo di apparecchi elettrici ed elettronici. Assicurandovi che questo prodotto sia smaltito correttamente, contribuirete a prevenire potenziali conseguenze negative per l'ambiente e per la salute che potrebbero altrimenti essere causate da uno smaltimento inadeguato. Il riciclaggio dei materiali aiuta a conservare le risorse naturali. Per informazioni più dettagliate circa il riciclaggio di questo prodotto, potete contattare l'ufficio comunale, il servizio locale di smaltimento rifiuti oppure il negozio dove l'avete acquistato.

Uwaga dla klientów: poniższe informacje mają zastosowanie wyłącznie do urządzeń, które zostały wprowadzone do sprzedaży w krajach stosujących dyrektywy Unii Europejskiej
Produkt ten został wyprodukowany przez lub na zlecenie Sony Corporation.
Importer w UE: Sony Europe B.V.
Zapytania do importera w UE i zapytania dotyczące zgodności produktu w Europie należy kierować do autoryzowanego przedstawiciela producenta, Sony Belgium, bijkantoor van Sony Europe B.V., Da Vincilaan 7-D1, 1930 Zaventem, Belgia.

Pozbywanie się zużytego sprzętu elektrycznego i elektronicznego (stosowane w krajach Unii Europejskiej i w pozostałych krajach stosujących własne systemy zbiórki)
Ten symbol na produkcie lub jego opakowaniu oznacza, że produkt nie może być traktowany jako odpad komunalny, lecz powinno się go dostarczyć do odpowiedniego punktu zbiórki sprzętu elektrycznego i elektronicznego w celu recyklingu. Odpowiednie zagospodarowanie zużytego produktu zapobiega potencjalnym zagrożeniom dla środowiska i zdrowia ludzi, do których mogłoby dojść w przypadku niewłaściwego obchodzenia się z tymi odpadami. Recykling materiałów pomaga chronić zasoby naturalne. W celu uzyskania bardziej szczegółowych informacji na temat recyklingu tego produktu, należy skontaktować się z lokalną jednostką samorządu terytorialnego, ze służbami zajmującymi się zagospodarowywaniem odpadów lub ze sklepem, w którym zakupiono produkt.

Aviz pentru clienți: următoarele informații se aplică numai echipamentelor vândute în țările care respectă directivele UE
Acest produs a fost fabricat de către sau în numele Sony Corporation.
Importator UE: Sony Europe B.V.
Întrebări către importatorul UE sau referitoare la conformitatea produsului în Europa se trimit către reprezentantul autorizat al producătorului, Sony Belgium, bijkantoor van Sony Europe B.V., Da Vincilaan 7-D1, 1930 Zaventem, Belgia.

Dezafectarea echipamentelor electrice şi electronice vechi (Se aplică pentru ţările membre ale Uniunii Europene şi pentru alte ţări cu sisteme de colectare separată)
Acest simbol aplicat pe produs sau pe ambalajul acestuia, indică faptul că acest produs nu trebuie considerat un deşeu menajer. În schimb, produsul trebuie predat punctelor corespunzătoare de reciclare a echipamentelor electrice şi electronice. Asigurându-vă de faptul că acest produs este dezafectat în mod corect, veți ajuta la prevenirea consecințelor negative pentru mediu şi pentru sănătatea umană, care, în caz contrar, pot fi afectate de către manipularea şi dezafectarea incorectă. Reciclarea materialelor va ajuta la conservarea resurselor naturale. Pentru mai multe detalii legate de reciclarea acestui produs, vă rugăm să contactați primăria dvs. sau magazinul de unde ați cumpărat produsul.

Bemærkning til kunder: Følgende oplysninger gælder kun for alt udstyr, som sælges i lande, der anvender EU-direktiver
Dette produkt er fremstillet af eller på vegne af Sony Corporation.
EU-Importør: Sony Europe B.V.
Forespørgsler til EU-Importøren eller vedrørende overholdelse af produktgaranti i Europa skal sendes til fabrikantens repræsentant, Sony Belgium, bijkantoor van Sony Europe B.V., Da Vincilaan 7-D1, 1930 Zaventem, Belgien.

Bortskaffelse af udtjente elektriske og elektroniske produkter (gælder for den Europæiske Union og andre lande med separate indsamlingssystemer)
Dette symbol på produktet eller emballagen angiver, at produktet ikke må bortskaffes som husholdningsaffald. Det skal i stedet indleveres på en genbrugsplads specielt indrettet til genanvendelse af elektriske og elektroniske produkter. Ved at sikre at produktet bortskaffes korrekt, forebygges de mulige negative konsekvenser for miljø og sundhed, som en ukorrekt affaldshåndtering af produktet kan forårsage. Genanvendelse af materialer bidrager til at bevare naturlige ressourcer. Yderligere information om genanvendelse af dette produkt kan fås hos den kommunale genbrugsstation, det lokale renovationsselskab eller den butik, hvor produktet blev købt.

Huomautus asiakkaille: seuraavat tiedot koskevat ainoastaan laitteita, joita myydään EU-direktiivejä noudattavissa maissa
Tämä tuote on valmistettu Sony Corporation toimesta tai puolesta.
EU-maahantuoja: Sony Europe B.V.
EU-maahantuojalle osoitetut tiedustelut tai tuotteen Euroopan vaatimustenmukaisuuteen liittyvät tiedustelut tulee osoittaa valmistajan valtuutetulle edustajalle: Sony Belgium, bijkantoor van Sony Europe B.V., Da Vincilaan 7-D1, 1930 Zaventem, Belgia.

Käytöstä poistettujen sähkö- ja elektroniikkalaitteiden hävittäminen (koskee Euroopan unionia sekä muita maita, joissa on käytössä jätteiden lajittelujärjestelmä)
Tämä laitteeseen tai sen pakkaukseen merkitty symboli tarkoittaa, että laitetta ei saa käsitellä kotitalousjätteenä. Sen sijaan laite on toimitettava sähkö- ja elektroniikkalaitteiden kierrätyksestä huolehtivaan keräys- ja kierrätyspisteeseen. Varmistamalla laitteen asianmukaisen hävittämisen voit auttaa estämään luonnolle ja ihmisten terveydelle aiheutuvia negatiivisia vaikutuksia, joita näiden tuotteiden epäasianmukainen hävittäminen voi aiheuttaa. Materiaalien kierrätys säästää luonnonvaroja. Lisätietoja laitteen käsittelystä, talteenotosta ja kierrätyksestä on saatavilla paikallisilta ympäristöviranomaisilta, jätehuoltokeskuksesta tai liikkeestä, josta laite on ostettu.

Merknad for kunder: følgende informasjon gjelder kun utstyr som selges i land som bruker EU-direktivene
Dette produktet har blitt produsert av eller på vegne av Sony Corporation.
EU-importør: Sony Europe B.V.
Spørsmål til EU-importøren eller spørsmål vedrørende produktets overensbestemmelse i Europa skal sendes til produsentens autoriserte represetant, Sony Belgium, bijkantoor van Sony Europe B.V., Da Vincilaan 7-D1, 1930 Zaventem, Belgia.

Kassering av gamle elektriske og elektroniske apparater (gjelder i Den europeiske union og andre land med separat innsamlingssystem)
Dette symbolet på produktet eller emballasjen indikerer at dette produktet ikke må behandles som husholdningsavfall. I stedet skal det leveres til en passende gjenvinningsstasjon for elektrisk og elektronisk utstyr. Når du sørger for at dette produktet avhendes på korrekt måte, er du med på å forhindre mulige negative følger for miljøet og helse, som kunne vært forårsaket av feilaktig avfallshåndtering av dette produktet. Gjenvinning av disse materialene bidrar til å ta vare på naturressurser. Hvis du vil ha mer informasjon om gjenvinning av dette produktet, kan du kontakte lokale myndigheter, renovasjonsverket der du bor, eller butikken der du kjøpte produktet.

Oznámení pro zákazníky: následující informace platí jen pro zařízení prodávaná v zemích, které uplatňují směrnice EU
Tento výrobek byl vyroben buď přímo nebo v zastoupení společností Sony Corporation.
Dovozce do EU: Sony Europe B.V.
Žádosti týkající se dovozce do EU nebo technických požadavků na výrobky danými směrnicemi Evropské unie je třeba adresovat na zplnomocněného zástupce, kterým je Sony Belgium, bijkantoor van Sony Europe B.V., Da Vincilaan 7-D1, 1930 Zaventem, Belgie.

Likvidace nepotřebného elektrického a elektronického zařízení (platné v Evropské unii a dalších státech uplatňujících oddělený systém sběru)
Tento symbol umístěný na výrobku nebo jeho balení upozorňuje, že by s výrobkem nemělo být nakládáno jako s běžným odpadem z domácnosti. Je nutné jej odvézt do sběrného místa pro recyklaci elektrického a elektronického zařízení. Zajištěním správné likvidace tohoto výrobku pomůžete zabránit případným negativním dopadům na životní prostředí a lidské zdraví, které by jinak byly způsobeny nevhodnou likvidací výrobku. Recyklováním materiálů pomůžete ochránit přírodní zdroje. Podrobnější informace o recyklaci tohoto výrobku zjistíte u příslušného místního obecního úřadu, podniku pro likvidaci domovních odpadů nebo v obchodě, ve kterém jste výrobek zakoupili.

Megjegyzés a felhasználók számára: a következő tájékoztatás az EU irányelveit alkalmazó országokban értékesített készülékekre vonatkozik
Ezt a terméket a Sony Corporation vagy megbízottja gyártotta.
EU importőr: Sony Europe B.V.
Az EU importőrrel vagy az Európai termékbiztonsággal kapcsolatos kérdéseket a gyártó jogosult képviselőjének kell küldeni, Sony Belgium, bijkantoor van Sony Europe B.V., Da Vincilaan 7-D1, 1930 Zaventem, Belgium.

Feleslegessé vált elektromos és elektronikus készülékek hulladékként való eltávolítása. (Használható az Európai Unió és egyéb országok szelektív hulladékgyűjtési rendszereiben.)
Ez, a készüléken vagy annak csomagolásán található szimbólum jelzi, hogy termék nem kezelhető háztartási hulladékként – kérjük, hogy azt elektromos és elektronikai hulladék gyűjtésére kijelölt gyűjtőhelyen adja le. A feleslegessé vált termék helyes kezelésével segít megelőzni a környezet és az emberi egészség károsodását, amely bekövetkezhetne, ha nem követi a hulladékkezelés helyes módját. Az anyagok újrahasznosítása segít a természeti erőforrások megőrzésében. A termék újrahasznosításával kapcsolatos további információkat illetően forduljon a területileg illetékes hivatalhoz, a helyi hulladékgyűjtő szolgáltatóhoz vagy ahhoz az üzlethez, amelyben a terméket vásárolta.

Upozornenie pre zákazníkov: Nasledujúce informácie sa vzťahujú len na zariadenia predávané v krajinách, v ktorých platia smernice EÚ
Tento produkt vyrába spoločnosť Sony alebo je vyrobený v mene Sony Corporation.
Dovozca pre EÚ: Sony Europe B.V.
Otázky či výrobok vyhovuje požiadavkám podľa legislatívy Európskej únie treba adresovať na autorizované zástupcu Sony Belgium, bijkantoor van Sony Europe B.V., Da Vincilaan 7-D1, 1930 Zaventem, Belgicko.

Likvidácia starých elektrických a elektronických zariadení (platí v Európskej únii a ostatných krajinách so zavedeným separovaným zberom)
Tento symbol na výrobku alebo na jeho obale znamená, že výrobok nesmie byť spracovávaný ako komunálny odpad. Musí sa odovzdať do príslušnej zberne na recykláciu elektrických a elektronických zariadení. Zaručením správnej likvidácie tohto výrobku pomôžete predchádzať potenciálnym negatívnym vplyvom na životné prostredie a na zdravie človeka, ktoré by mohli byť zapríčinené nevhodným zaobchádzaním s odpadmi z tohto výrobku. Recyklovaním materiálov pomôžete zachovať prírodné zdroje. Podrobnejšie informácie o recyklácii tohto výrobku vám na požiadanie poskytne miestny úrad, služba likvidácie komunálneho odpadu alebo predajňa, v ktorej ste si tento výrobok zakúpili.

Бележка за клиентите: следната информация се отнася само за оборудване, което се продава в държави, прилагащи директивите на ЕС
Този продукт е произведен от или от името на Sony Corporation.
Вносител в ЕС: Sony Europe B.V.
Запитвания до вносителя или запитвания свързани със съответствието на продуктите съгласно законодателството на Европейския съюз, следва да се отправят към упълномощения представител на производителя Sony Belgium, bijkantoor van Sony Europe B.V., Da Vincilaan 7-D1, 1930 Zaventem, Белгия.

Изхвърлянена стари електрически и електронни уреди (приложимо в Европейския съюз и други държави със системи за разделно събиране на отпадъци)
Този символ върху продукта или върху неговата опаковка показва, че този продукт не трябва да се третира като битов отпадък. Вместо това той трябва да бъде предаден в съответния събирателен пункт за рециклиране на електрически и електронни уреди. Като предадете този продукт на правилното място, Вие ще помогнете за предотвратяване на негативните последствия за околната среда и човешкото здраве, които биха възникнали при неправилното изхвърляне на този продукт. Рециклирането на материалите ще спомогне да се съхранят природните ресурси. За подробна информация относно рециклирането на този продукт можете да се обърнете към местната градска управа, службата за събиране на битови отпадъци или магазина, откъдето сте закупили продукта.

Σημείωση προς τους πελάτες: οι παρακάτω πληροφορίες ισχύουν μόνο για τον εξοπλισμό που πωλείται σε χώρες όπου εφαρμόζονται οι οδηγίες της ΕΕ
Αυτό το προϊόν έχει κατασκευαστεί από ή για λογαριασμό της Sony Corporation.
Εισαγωγέας στην Ευρώπη : Sony Europe B.V.
Ερωτήσεις προς τον εισαγωγέα ή σχετικά με την συμμόρφωση του προϊόντος ως προς τη νομοθεσία της Ευρωπαϊκής Ένωσης θα πρέπει να απευθύνονται στον εξουσιοδοτημένο εκπρόσωπο, Sony Belgium, bijkantoor van Sony Europe B.V., Da Vincilaan 7-D1, 1930 Zaventem, Βέλγιο.

Απόρριψη παλιών ηλεκτρικού και ηλεκτρονικού εξοπλισμού (Ισχύει στην Ευρωπαϊκή Ένωση και άλλες χώρες με ξεχωριστά συστήματα συλλογής)
Το σύμβολο αυτό επάνω στο προϊόν ή στη συσκευασία του υποδεικνύει ότι το προϊόν αυτό δεν θα πρέπει να αντιμετωπίζεται όπως τα συνηθισμένα οικιακά απορρίμματα. Αντίθετα θα πρέπει να παραδίδεται στο κατάλληλο σημείο συλλογής για την ανακύκλωση ηλεκτρικού και ηλεκτρονικού εξοπλισμού. Εξασφαλίζοντας ότι το προϊόν αυτό απορρίπτεται σωστά, βοηθάτε στο να αποτραπούν όποιες αρνητικές επιπτώσεις στην ανθρώπινη υγεία και στο περιβάλλον που θα προέκυπταν από την ακατάλληλη διαχείριση των αποβλήτων αυτού του προϊόντος. Η ανακύκλωση των υλικών βοηθά στην εξοικονόμηση των φυσικών πόρων. Για περισσότερες πληροφορίες σχετικά με την ανακύκλωση αυτού του προϊόντος, επικοινωνήστε με τις δημοτικές αρχές της περιοχής σας, με την υπηρεσία διάθεσης των οικιακών απορριμμάτων ή το κατάστημα από το οποίο αγοράσατε το προϊόν.

Ευρωπαϊκή Εγγύηση Sony
Αγαπητέ πελάτη,
Σας ευχαριστούμε που αγοράσατε αυτό το προϊόν της Sony. Ελπίζουμε να μείνετε ικανοποιημένοι από τη χρήση του. Στην απίθανη περίπτωση που το προϊόν σας χρειαστεί σέρβις (επισκευή) κατά τη διάρκεια της εγγύησης, παρακαλείστε να επικοινωνήσετε με το κατάστημα αγοράς ή μ' ένα μέλος του δικτύου εξουσιοδοτημένων σέρβις μας **(ASN)** της Ευρωπαϊκής Οικονομικής Ζώνης **(EOZ)** ή και άλλων χωρών που αναφέρονται σ' αυτή την εγγύηση ή στα συνοδεύοντα αυτήν φυλλάδια **(Περιοχή Κάλυψης της Εγγύησης)**.
Μπορείτε να βρείτε λεπτομέρειες για τα μέλη του δικτύου μας **ASN**, στους τηλεφωνικούς καταλόγους, στους καταλόγους προϊόντων μας και στις ιστοσελίδες μας.
Για να αποφύγετε κάθε περιττή ταλαιπωρία, σας συνιστούμε να διαβάσετε προσεκτικά το εγχειρίδιο χρήσης προτού να έρθετε σε επαφή με τον προμηθευτή σας ή το δίκτυο εξουσιοδοτημένων σέρβις μας.

Η Εγγύησή Σας
Η παρούσα εγγύηση ισχύει για το προϊόν της Sony που αγοράσατε, εφ' όσον κάτι τέτοιο αναφέρεται στα φυλλάδια που συνόδευαν το προϊόν σας, υπό την προϋπόθεση ότι αγοράστηκε εντός της Περιοχής Κάλυψης της Εγγύησης.

Με την παρούσα, η Sony εγγυάται ότι το προϊόν είναι απαλλαγμένο από κάθε ελάττωμα σχετιζόμενο με τα υλικά ή την κατασκευή, για μια περίοδο **ΔΥΟ ΕΤΩΝ** από την ημερομηνία της αρχικής αγοράς. Η αρμόδια για να προσφέρει και να εκπληρώσει την παρούσα εγγύηση, εταιρεία Sony, είναι αυτή που αναφέρεται σ' αυτήν την Εγγύηση ή στο συνοδεύον αυτήν φυλλάδιο στη χώρα όπου επιδιώκεται η επισκευή κατά τη διάρκεια της εγγύησης.

Εάν, εντός της περιόδου εγγύησης, αποδειχθεί ελαττωματικό το προϊόν (από την ημερομηνία της αρχικής αγοράς) λόγω ακατάλληλων υλικών ή κατασκευής, η Sony ή ένα μέλος του δικτύου Εξουσιοδοτημένων Σέρβις **ASN** της Περιοχής Κάλυψης της Εγγύησης θα επισκευάσει ή θα αντικαταστήσει (κατ' επιλογή της Sony) χωρίς επιβάρυνση για εργατικά ή ανταλλακτικά, το προϊόν ή τα ελαττωματικά εξαρτήματα του, εντός εύλογου χρόνου, βάσει των όρων και συνθηκών που εκτίθενται παρακάτω. Η Sony και τα μέλη του δικτύου Εξουσιοδοτημένων Σέρβις **ASN** μπορούν να αντικαταστήσουν ελαττωματικά προϊόντα ή εξαρτήματα με νέα ή ανακυκλωμένα προϊόντα ή εξαρτήματα. Όλα τα προϊόντα και εξαρτήματα που έχουν αντικατασταθεί γίνονται ιδιοκτησία της Sony.

Όροι
1. Επισκευές δυνάμει της παρούσας εγγύησης θα παρέχονται μόνο εάν προσκομισθεί το πρωτότυπο τιμολόγιο ή η απόδειξη πώλησης (με την ένδειξη της ημερομηνίας αγοράς, του μοντέλου του προϊόντος και της επωνυμίας του εμπόρου) μαζί με το ελαττωματικό προϊόν εντός της περιόδου εγγύησης. Η Sony και τα μέλη του δικτύου Εξουσιοδοτημένων Σέρβις **ASN** μπορούν να αρνηθούν τη δωρεάν επισκευή κατά την περίοδο εγγυήσεως εάν δεν προσκομισθούν τα προαναφερόμενα έγγραφα ή εάν δεν προκύπτουν από αυτά η ημερομηνία αγοράς, το προϊόν ή το μοντέλο του προϊόντος ή η επωνυμία του εμπόρου. Η παρούσα εγγύηση δεν ισχύει εάν ο τύπος του μοντέλου ή ο σειριακός αριθμός του προϊόντος έχει αλλοιωθεί διαγραφεί, αφαιρεθεί ή καταστεί δυσαναγνώστος.

2. Για να αποφευχθεί βλάβη ή απώλεια / διαγραφή σε αφαιρούμενα ή αποσπώμενα μέσα ή εξαρτήματα αποθήκευσης δεδομένων, οφείλετε να τα αφαιρέσετε πριν παραδώσετε το προϊόν σας για επισκευή κατά την περίοδο εγγύησης.

3. Η παρούσα εγγύηση δεν καλύπτει τα έξοδα και τους κινδύνους μεταφοράς που συνδέονται με τη μεταφορά του προϊόντος σας προς και από τη Sony ή μέλος του δικτύου **ASN**.

4. Η παρούσα εγγύηση δεν καλύπτει τα εξής:
- Περιοδική συντήρηση και επισκευή ή αντικατάσταση εξαρτημάτων ως αποτέλεσμα φυσιολογικής φθοράς.
- Αναλώσιμα (συστατικά μέρη για τα οποία προβλέπεται περιοδική αντικατάσταση κατά τη διάρκεια ζωής ενός προϊόντος, όπως μη επαναφορτιζόμενες μπαταρίες, φυσίγγια εκτύπωσης, γραφίδες, λάμπες, καλώδια κλπ.),
- Ζημιές ή ελαττώματα που προκλήθηκαν λόγω χρήσης, λειτουργίας ή χειρισμού ασύμβατων με την κανονική ατομική ή οικιακή χρήση,
- Ζημιές ή αλλαγές στο προϊόν που προκλήθηκαν από:
  – Κακή χρήση, συμπεριλαμβανομένου:
  – του χειρισμού που επιφέρει φυσική, αισθητική ή επιφανειακή ζημιά ή αλλαγές στο προϊόν ή βλάβη σε οθόνες υγρών κρυστάλλων
  – μη κανονική ή μη σύμφωνη με τις οδηγίες της Sony εγκατάσταση ή χρήση του προϊόντος
  – μη συντήρηση του προϊόντος σύμφωνα με τις οδηγίες σωστής συντήρησης της Sony
  – εγκατάσταση ή χρήση του προϊόντος με τρόπο μη σύμφωνο με τις τεχνικές προδιαγραφές και τα πρότυπα ασφαλείας που ισχύουν στη χώρα όπου έχει εγκατασταθεί και χρησιμοποιείται το προϊόν.
- Μολύνσεις από ιούς ή χρήση του προϊόντος με λογισμικό που δεν παρέχεται με το προϊόν ή λανθασμένη εγκατάσταση του λογισμικού.
- Την κατάσταση ή τα ελαττώματα των συστημάτων με τα οποία χρησιμοποιείται ή στα οποία ενσωματώνεται το προϊόν, εκτός από άλλα προϊόντα της Sony ειδικά σχεδιασμένα για να χρησιμοποιούνται με το εν λόγω προϊόν.
- Χρήση του προϊόντος με εξαρτήματα, περιφερειακό εξοπλισμό και άλλα προϊόντα των οποίων ο τύπος, η κατάσταση και το πρότυπο δεν συνιστώνται από τη Sony.
- Επισκευή ή επιχειρηθείσα επισκευή από άτομα που δεν είναι μέλη της Sony ή του δικτύου **ASN**.
- Ρυθμίσεις ή προσαρμογές χωρίς την προηγούμενη γραπτή συγκατάθεση της Sony, στις οποίες συμπεριλαμβάνονται:
  – η αναβάθμιση του προϊόντος πέρα από τις προδιαγραφές ή τα χαρακτηριστικά που περιγράφονται στο εγχειρίδιο χρήσης ή
  – οι τροποποιήσεις του προϊόντος με σκοπό να συμμορφωθεί προς εθνικές ή τοπικές τεχνικές προδιαγραφές και πρότυπα ασφαλείας που ισχύουν σε χώρες για τις οποίες το προϊόν δεν είχε σχεδιαστεί και κατασκευαστεί ειδικά.
- Αμέλεια.
- Ατυχήματα, πυρκαγιά, υγρά, χημικές και άλλες ουσίες, πλημμύρα, δονήσεις, υπερβολική θερμότητα, ακατάλληλο εξαερισμό, υπέρταση, υπερβολική ή εσφαλμένη τροφοδοσία ή τάση εισόδου, ακτινοβολία, ηλεκτροστατικές εκκενώσεις συμπεριλαμβανομένου του κεραυνού, άλλες εξωτερικές δυνάμεις και επιδράσεις.

5. Η παρούσα εγγύηση καλύπτει μόνο τα υλικά μέρη του προϊόντος. Δεν καλύπτει το λογισμικό (είτε της Sony είτε τρίτων κατασκευαστών) για το οποίο παρέχεται ή πρόκειται να ισχύσει μια άδεια χρήσης από τον τελικό χρήστη ή χωριστές δηλώσεις εγγύησης ή εξαιρέσεις από την εγγύηση.

Εξαιρέσεις και περιορισμοί
Με εξαίρεση των όσων αναφέρονται ανωτέρω, η Sony δεν παρέχει καμία εγγύηση (ρητή, σιωπηρή, εκ του νόμου ή άλλη) όσον αφορά την ποιότητα, την επίδοση, την ακρίβεια, την αξιοπιστία, την καταλληλότητα του προϊόντος ή του λογισμικού που παρέχεται ή συνοδεύει το προϊόν, για συγκεκριμένο σκοπό. Εάν η ισχύουσα νομοθεσία απαγορεύει πλήρως ή μερικώς την παρούσα εξαίρεση, η Sony εξαιρεί ή περιορίζει την εγγύησή της μόνο στη μέγιστη έκταση που επιτρέπει η ισχύουσα νομοθεσία. Οποιαδήποτε εγγύηση η οποία δεν εξαιρείται πλήρως (στο μέτρο που το επιτρέπει ο ισχύων νόμος) θα περιορίζεται στη διάρκεια ισχύος της παρούσας εγγύησης.

Η μοναδική υποχρέωση της Sony, σύμφωνα με την παρούσα εγγύηση, είναι η επισκευή ή η αντικατάσταση προϊόντων που υπόκεινται στους όρους και συνθήκες της εγγύησης. Η Sony δεν ευθύνεται για οποιαδήποτε απώλεια ή ζημιά που σχετίζεται με τα προϊόντα, το σέρβις, την παρούσα εγγύηση, συμπεριλαμβανομένων των οικονομικών και άυλων απωλειών, του τιμήματος που καταβλήθηκε για την αγορά του προϊόντος, της απώλειας κερδών, εισοδήματος, δεδομένων, απόλαυσης ή χρήσης του προϊόντος ή οποιωνδήποτε συνδεδεμένων προϊόντων – της άμεσης, παρεμπίπτουσας ή επακόλουθης απώλειας ή ζημίας ακόμη και αν αυτή η απώλεια ή ζημία αφορά σε:
- Μειωμένη λειτουργία ή μη λειτουργία του προϊόντος ή συνδεδεμένων προϊόντων λόγω ελαττωμάτων ή μη διαθεσιμότητας κατά την περίοδο που αυτό βρίσκεται στη Sony ή σε μέλος του δικτύου **ASN**, η οποία προκάλεσε διακοπή της διαθεσιμότητας του προϊόντος, απώλεια χρόνου χρήστη ή διακοπή της εργασίας.
- Παροχή ανακριβών πληροφοριών που ζητήθηκαν από το προϊόν ή από συνδεδεμένα προϊόντα.
- Ζημιά ή απώλεια λογισμικών προγραμμάτων ή αφαιρούμενων μέσων αποθήκευσης δεδομένων ή
- Μολύνσεις από ιούς ή άλλες αιτίες.

Τα ανωτέρω ισχύουν για απώλειες και ζημιές που υπόκεινται σε οιεσδήποτε γενικές αρχές δικαίου, συμπεριλαμβανομένης της αμέλειας ή άλλων αδικοπραξιών, αθέτησης σύμβασης, ρητής ή σιωπηρής εγγύησης και απόλυτης ευθύνης (ακόμα και για θέματα για τα οποία η Sony ή μέλος του δικτύου **ASN** έχει ειδοποιηθεί για την πιθανότητα πρόκλησης τέτοιων ζημιών).

Στο μέτρο που η ισχύουσα νομοθεσία απαγορεύει ή περιορίζει αυτές τις εξαιρέσεις ευθύνης, η Sony εξαιρεί ή περιορίζει την ευθύνη της μόνο στη μέγιστη έκταση που της επιτρέπει η ισχύουσα νομοθεσία. Για παράδειγμα, μερικά κράτη απαγορεύουν την εξαίρεση ή τον περιορισμό ζημιών που οφείλονται σε αμέλεια, σε βαριά αμέλεια, σε εκ προθέσεως παράπτωμα, σε δόλο και παρόμοιες πράξεις. Σε καμία περίπτωση, η ευθύνη της Sony κατά την παρούσα εγγύηση δεν υπερβαίνει την τιμή που καταβλήθηκε για την αγορά του προϊόντος, ωστόσο αν η ισχύουσα νομοθεσία επιτρέπει μόνο περιορισμούς ευθυνών υψηλότερου βαθμού, θα ισχύουν οι τελευταίοι.

Τα επιφυλασσόμενα νόμιμα δικαιώματά σας
Ο καταναλωτής έχει έναντι της Sony τα δικαιώματα που απορρέουν από την παρούσα εγγύηση, σύμφωνα με τους όρους που περιέχονται σε αυτήν, χωρίς να παραβιάζονται τα δικαιώματά του που πηγάζουν από την ισχύουσα εθνική νομοθεσία σχετικά με την πώληση καταναλωτικών προϊόντων. Η παρούσα εγγύηση δεν θίγει τα νόμιμα δικαιώματα που ενδεχομένως να έχετε, ούτε εκείνα που δεν μπορούν να εξαιρεθούν ή να περιοριστούν, ούτε δικαιώματα σας εναντίον των προσώπων από τα οποία αγοράσατε το προϊόν. Η διεκδίκηση οποιωνδήποτε δικαιωμάτων σας εναπόκειται αποκλειστικά σε εσάς.

SONY EUROPE B.V. με διακριτικό τίτλο Sony Hellas (Sony Europe B.V., Greek Branch)
Αμαρουσίου Χαλανδρίου 18-20, 151 25
Παράδεισος Αμαρουσίου,
Αθήνα, Ελλάδα
Τηλ. 2111988791 (από Ελλάδα για κλήσεις τόσο από σταθερό όσο και από κινητό)
Τηλ. 800 91150 (από Κύπρο για κλήσεις τόσο από σταθερό όσο και από κινητό)
E-mail : customersupport.EL@eu.sony.com
Version 07.2020

NOT FOR CANADIAN CUSTOMERS. NOT APPLICABLE IN CANADA, INCLUDING IN THE PROVINCE OF QUEBEC.
NE S'ADRESSE PAS AUX CONSOMMATEURS CANADIENS. NON APPLICABLE AU CANADA, Y COMPRIS LA PROVINCE DE QUÉBEC.

Reduction in the Use of Hazardous Substances in Electrical & Electronic Equipment (Applicable in Republic of India)
This product and its components, consumables, parts or spares comply with the hazardous substances restriction of India's E-Waste (Management) Rules. The maximum allowable concentrations of the restricted substances are 0.1% by weight in homogenous materials for Lead, Mercury, Hexavalent Chromium, Polybrominated Biphenyls (PBB) and Polybrominated Diphenyl Ethers (PBDE), and 0.01% by weight in homogenous materials for Cadmium, except for the exemptions specified in Schedule II of the aforesaid Rules.

Specifications

Speaker	Woofer 30 cm (12 in), cone type
Short-term Maximum Power*1	2,000 W*2
Rated power	400 W*2
CTA 2031 RMS Power	500 W
Rated impedance	4 Ω
Output sound pressure level	83 dB±2 dB (1 W, 1 m)*2
In-car output sound pressure level	86 dB (1 W, @driver's seat)*3
Effective frequency range	25 – 700 Hz*2
Mass	Approx. 5,500 g (12 lb 2 oz) per speaker
Supplied accessory	Parts for installation

Design and specifications are subject to change without notice.

*1 "Short-term Maximum Power" may also be referred to as "Peak Power".
*2 Testing Condition : IEC 60268-5 (2003-05)
*3 Testing Condition : Inside the car

Spécifications

Haut-parleur	Haut-parleur de graves 30 cm (12 po), type en cône
Puissance maximale à court terme*1	2 000 W*2
Puissance de crête	400 W*2
Puissance efficace (RMS) CTA 2031	500 W
Impédance nominale	4 Ω
Niveau de pression acoustique	83 dB±2 dB (1 W, 1 m)*2
Niveau de pression acoustique dans une voiture	86 dB (1 W, au siège conducteur)*3
Plage de fréquences efficace	25 – 700 Hz*2
Poids	Env. 5 500 g (12 lb 2 oz) par haut-parleur
Accessoires fournis	Éléments d'installation

La conception et les spécifications sont sujettes à modification sans préavis.

*1 La « Puissance maximale à court-terme » peut aussi être désignée sous le nom de « Puissance de crête ».
*2 Conditions de test : CEI 60268-5 (2003-05)
*3 Conditions de test : Dans une voiture

Especificaciones

Altavoz	Altavoz de graves de 30 cm, tipo cónico
Potencia de pico máximo*1	2.000 W*2
Potencia nominal	400 W*2
CTA 2031 RMS Potencia	500 W
Impedancia nominal	4 Ω
Nivel de presión del sonido de salida	83 dB±2 dB (1 W, 1 m)*2
Nivel de presión del sonido de salida para automóvil	86 dB (1 W, en el asiento del conductor)*3
Rango de frecuencia efectivo	25 – 700 Hz*2
Peso	Aprox. 5.500 g por altavoz
Accesorios suministrados	Componentes para instalación

Diseño y especificaciones sujetos a cambio sin previo aviso.

*1 "Potencia de pico máximo" también puede denominarse "Potencia de pico".
*2 Condición de verificación: IEC 60268-5 (2003-05)
*3 Condición de verificación: en el automóvil

Technische Daten

Lautsprecher	Tieftöner 30 cm, Konus
Kurzzeitige max. Leistung*1	2.000 W*2
Nennleistung	400 W*2
CTA 2031 RMS-Leistungsabgabe	500 W
Nennimpedanz	4 Ω
Ausgangsschalldruckpegel	83 dB±2 dB (1 W, 1 m)*2
Ausgangsschalldruckpegel im Auto	86 dB (1 W, am Fahrersitz)*3
Effektiver Frequenzbereich	25 – 700 Hz*2
Gewicht	ca. 5.500 g pro Lautsprecher
Mitgeliefertes Zubehör	Montageteile

Änderungen, die dem technischen Fortschritt dienen, bleiben vorbehalten.

*1 „Kurzzeitige max. Leistung" wird manchmal auch als „Spitzenleistung" bezeichnet.
*2 Testbedingung: IEC 60268-5 (2003-05)
*3 Testbedingung: Im Auto

Specifikationer

Högtalare	Woofer 30 cm, kontyp
Toppeffekt, kort sikt*1	2 000 W*2
Märkeffekt	400 W*2
CTA 2031 RMS-effekt	500 W
Märkimpedans	4 Ω
Utmatad ljudtrycksnivå	83 dB±2 dB (1 W, 1 m)*2
Utmatad ljudtrycksnivå i bil	86 dB (1 W, i förarsäte)*3
Effektivt frekvensomfång	25 – 700 Hz*2
Vikt	Ungefär 5 500 g per högtalare
Medföljande tillbehör	Delar för installation

Rätten till ändring av design och specifikationer förbehålles.

*1 "Toppeffekt, kort sikt" kan även kallas för "Maxeffekt".
*2 Testvillkor: IEC 60268-5 (2003-05)
*3 Testvillkor: Inuti bilen

Technische gegevens

Luidspreker	30 cm woofer, conustype
Maximaal ingangsvermogen voor korte duur*1	2.000 W*2
Nominaal ingangsvermogen	400 W*2
CTA 2031 RMS-vermogen	500 W
Nominale impedantie	4 Ω
Uitgevoerd geluidsdrukniveau	83 dB±2 dB (1 W, 1 m)*2
Uitgevoerd geluidsdrukniveau in de wagen	86 dB (1 W, @ bestuurderspositie)*3
Effectief frequentiebereik	25 – 700 Hz*2
Gewicht	Ca. 5.500 g per luidspreker
Bijgeleverde accessoires	Onderdelen voor installatie

Ontwerp en technische gegevens kunnen zonder voorafgaande mededeling gewijzigd worden.

*1 "Maximaal ingangsvermogen voor korte duur" kan ook "piekvermogen" genoemd worden.
*2 Testvoorwaarde: IEC 60268-5 (2003-05)
*3 Testvoorwaarde: In de wagen

Especificações

Altifalante	Altifalante de graves 30 cm, tipo cone
Potência Máxima de Curto-Prazo*1	2.000 W*2
Potência nominal	400 W*2
Potência RMS CTA 2031	500 W
Impedância nominal	4 Ω
Nível de pressão acústica de saída	83 dB±2 dB (1 W, 1 m)*2
Nível de pressão acústica de saída no interior do carro	86 dB (1 W, @banco do condutor)*3
Amplitude de frequência efetiva	25 – 700 Hz*2
Peso	Aprox. 5.500 g por altifalante
Acessórios fornecidos	Peças para instalação

Design e especificações sujeitos a alterações sem aviso prévio.

*1 "Potência Máxima de Curto-Prazo" pode também ser referida como "Potência de Pico".
*2 Condição de Teste: IEC 60268-5 (2003-05)
*3 Condição de Teste: No interior do carro

Caratteristiche tecniche

Diffusore	Woofer 30 cm, tipo a cono
Potenza massima a breve termine*1	2.000 W*2
Potenza nominale	400 W*2
Potenza RMS CTA 2031	500 W
Impedenza nominale	4 Ω
Livello pressione sonora in uscita	83 dB±2 dB (1 W, 1 m)*2
Livello pressione sonora in uscita nel veicolo	86 dB (1 W, su lato guidatore)*3
Gamma di frequenza effettiva	25 – 700 Hz*2
Peso	Circa 5.500 g per diffusore
Accessori in dotazione	Elementi per installazione

Il design e le caratteristiche tecniche sono soggetti a modifiche senza preavviso.

*1 "Potenza massima a breve termine" potrebbe anche essere riferito a "Alimentazione massima".
*2 Condizione di prova: IEC 60268-5 (2003-05)
*3 Condizione di prova: all'interno del veicolo

Dane techniczne

Głośnik	Niskotonowy typu woofer 30 cm, stożkowy
Maksymalna moc chwilowa*1	2 000 W*2
Moc znamionowa	400 W*2
Moc RMS według CTA 2031	500 W
Impedancja znamionowa	4 Ω
Wyjściowe ciśnienie akustyczne	83 dB±2 dB (1 W, 1 m)*2
Wyjściowe ciśnienie akustyczne wewnątrz pojazdu	86 dB (1 W z przodu po stronie kierowcy)*3
Skuteczne pasmo przenoszenia	25 – 700 Hz*2
Waga	Około 5 500 g/głośnik
Elementy dodatkowe	Części do instalacji

Konstrukcja i dane techniczne mogą ulec zmianie bez uprzedzenia.

*1 „Maksymalna moc chwilowa" jest także nazywana „mocą szczytową".
*2 Warunki testowe: IEC 60268-5 (2003-05)
*3 Warunki testowe: wewnątrz pojazdu

Specificații

Difuzor	Difuzor frecvențe joase 30 cm, tip con
Putere maximă pe termen scurt*1	2.000 W*2
Putere nominală	400 W*2
Putere RMS CTA 2031	500 W
Impedanță nominală	4 Ω
Nivel presiune acustică la ieșire	83 dB±2 dB (1 W, 1 m)*2
Nivel presiune acustică la ieșire într-un vehicul	86 dB (1 W, @scaunul şoferului)*3
Interval de frecvență efectiv	25 – 700 Hz*2
Masă	Aprox. 5.500 g per difuzor
Accesorii furnizate	Componente pentru instalare

Designul și specificațiile pot fi modificate fără aviz prealabil.

*1 „Puterea maximă pe termen scurt" poate fi referită și ca „Putere la vârf".
*2 Condiție de testare: IEC 60268-5 (2003-05)
*3 Condiție de testare: În interiorul vehiculului

Specifikationer

Højttaler	Woofer 30 cm, kegletype
Maks. effekt over kort tid*1	2.000 W*2
Nominel effekt	400 W*2
CTA 2031 RMS-effekt	500 W
Nominel impedans	4 Ω
Lydniveau for output	83 dB±2 dB (1 W, 1 m)*2
Lydniveau for output i bilen	86 dB (1 W, ved førersædet)*3
Effektivt frekvensområde	25 – 700 Hz*2
Vægt	Ca. 5.500 g pr. højttaler
Medfølgende tilbehør	Dele til installation

Design og specifikationer kan ændres uden varsel.

*1 "Maks. effekt over kort tid" kaldes også "spidseffekt".
*2 Testmiljø: IEC 60268-5 (2003-05)
*3 Testmiljø: Inde i bilen

Tekniset tiedot

Kaiutin	Bassokaiutin 30 cm, kartiotyyppinen
Hetkellinen maksimiteho*1	2 000 W*2
Nimellisteho	400 W*2
CTA 2031 RMS-teho	500 W
Nimellisimpedanssi	4 Ω
Äänenpainetaso	83 dB±2 dB (1 W, 1 m)*2
Äänenpainetaso autossa	86 dB (1 W, kuljettajan istuimella)*3
Tehollinen taajuusvaste	25 – 700 Hz*2
Paino	Noin 5 500 g kaiutinta kohti
Toimitetut tarvikkeet	Asennusosat

Ulkonäkö ja tekniset ominaisuudet voivat muuttua ilman erillistä ilmoitusta.

*1 "Hetkellinen maksimiteho" voidaan viitata myös termillä "Huipputeho".
*2 Testausolosuhteet: IEC 60268-5 (2003-05)
*3 Testausolosuhteet: Auton sisällä

Spesifikasjoner

Høyttaler	Basshøyttaler 30 cm, kjegletype
Kortsiktig maksimal effekt*1	2000 W*2
Rangert effect	400 W*2
CTA 2031 RMS effect	500 W
Rangert impedans	4 Ω
Utgående lydtrykknivå	83 dB±2 dB (1 W, 1 m)*2
Utgående lydtrykknivå i bil	86 dB (1 W, @førersete)*3
Effektivt frekvensområde	25 – 700 Hz*2
Vekt	Ca. 5500 g per høyttaler
Levert tilbehør	Deler for installasjon

Design og spesifikasjoner kan endres uten forvarsel.

*1 "Kortvarig maksimal effekt" kan også henvises til som "Toppeffekt".
*2 Testbetingelse: IEC 60268-5 (2003-05)
*3 Testbetingelse: Inni bilen

Specifikace

Reproduktor	Hloubkový reproduktor, 30 cm, kuželový typ
Krátkodobý maximální výkon*1	2 000 W*2
Jmenovitý příkon	400 W*2
Výkon CTA 2031 RMS	500 W
Jmenovitá impedance	4 Ω
Výstupní akustický tlak	83 dB±2 dB (1 W, 1 m)*2
Výstupní akustický tlak ve vozidle	86 dB (1 W, na sedadle řidiče)*3
Efektivní frekvenční rozsah	25 – 700 Hz*2
Hmotnost	Přibližně 5 500 g na reproduktor
Dodané příslušenství	Součásti pro instalaci

Konstrukce a technické údaje mohou podléhat změnám bez předchozího upozornění.

*1 „Krátkodobý maximální výkon" může být také označován jako „špičkový výkon".
*2 Podmínky testování: IEC 60268-5 (2003-05)
*3 Podmínky testování: Uvnitř vozidla

Termékjellemzők

Hangszóró	30 cm mélynyomó, kúpos típus
Rövidtávú maximális teljesítmény*1	2 000 W*2
Névleges teljesítmény	400 W*2
CTA 2031 RMS teljesítmény	500 W
Névleges impedancia	4 Ω
Kimeneti hangnyomásszint	83 dB±2 dB (1 W, 1 m)*2
Kimeneti hangnyomásszint autóban	86 dB (1 W, @ járművezető ülés)*3
Effektív frekvenciatartomány	25 – 700 Hz*2
Tömeg	Kb. 5 500 g hangszórónként
Mellékelt tartozékok	Beszerelési alkatrészek

A formaterv és a specifikációk előzetes bejelentés nélkül változhatnak.

*1 A „rövidtávú maximális teljesítmény" másként „csúcsteljesítmény" néven is előfordulhat.
*2 Tesztelési körülmények: IEC 60268-5 (2003-05)
*3 Tesztelési körülmény : Autóban

Technické údaje

Reproduktor	Kužeľový basový reproduktor 30 cm
Maximálny krátkodobý výkon*1	2 000 W*2
Menovitý výkon	400 W*2
CTA 2031 RMS Výkon	500 W
Menovitá impedancia	4 Ω
Úroveň výstupného akustického tlaku	83 dB±2 dB (1 W, 1 m)*2
Úroveň výstupného akustického tlaku vo vozidle	86 dB (1 W, @ sedadle vodiča)*3
Efektívny frekvenčný rozsah	25 – 700 Hz*2
Hmotnosť	Približne 5 500 g na reproduktor
Dodávané príslušenstvo	Diely pre inštaláciu

Dizajn a technické údaje sa môžu zmeniť bez oznámenia.

*1 „Maximálny krátkodobý výkon" alebo inde tiež označovaný ako „špičkový výkon".
*2 Testovacie podmienky: IEC 60268-5 (2003-05)
*3 Testovacie podmienky: Vo vnútri vozidla

Спецификации

Високоговорител	Високоговорител за ниски честоти 30 cm конусен тип
Краткосрочната максимална мощност*1	2 000 W*2
Номинална мощност	400 W*2
CTA 2031 RMS мощност	500 W
Номинален импеданс	4 Ω
Ниво на налягане на изходящия звук	83 dB±2 dB (1 W, 1 m)*2
Ниво на налягане на изходящия звук в автомобила	86 dB (1 W при мястото на водача)*3
Ефективен честотен обхват	25 – 700 Hz*2
Тегло	прибл. 5 500 g на високоговорител
Предоставени аксесоари	Части за монтаж

Дизайнът и спецификациите са обект на промяна без предизвестие.

*1 "Краткосрочната максимална мощност" може да бъде наречена и "Пикова мощност".
*2 Условия на тестване: IEC 60268-5 (2003-05)
*3 Условия на тестване: в автомобил

Τεχνικά χαρακτηριστικά

Ηχείο	Woofer 30 cm, κωνικού τύπου
Βραχυπρόθεσμη μέγιστη ισχύς*1	2.000 W*2
Ονομαστική ισχύς	400 W*2
Ισχύς CTA 2031 RMS	500 W
Ονομαστική αντίσταση	4 Ω
Επίπεδο πίεσης ήχου εξόδου	83 dB±2 dB (1 W, 1 m)*2
Επίπεδο πίεσης ήχου εξόδου εντός του αυτοκινήτου	86 dB (1 W, στη θέση του οδηγού)*3
Αποδοτικό εύρος συχνότητας	25 – 700 Hz*2
Βάρος	Περίπου 5.500 g ανά ηχείο
Παρεχόμενα εξαρτήματα	Εξαρτήματα εγκατάστασης

Ο σχεδιασμός και τα τεχνικά χαρακτηριστικά υπόκεινται σε αλλαγή χωρίς προειδοποίηση.

*1 Η "Βραχυπρόθεσμη μέγιστη ισχύς" μπορεί επίσης να αναφέρεται ως "Ισχύς κορυφής".
*2 Συνθήκες δοκιμασίας: IEC 60268-5 (2003-05)
*3 Συνθήκες δοκιμασίας: Εντός του αυτοκινήτου

Installation / Installation / Instalación / Installation / Montering / Montage / Instalação / Installazione / Instalacja / Instalare / Installation / Asennus / Installasjon / Instalace / Beszerelés / Inštalácia / Монтиране / Εγκατάσταση

Precautions
- Do not continuously use the speaker system beyond the peak power handling capacity.
- Keep recorded tapes, watches, and personal credit cards using magnetic coding away from the speaker system to protect them from damage caused by the magnets in the speakers.
- Please note the following when installing the units; otherwise malfunction and/or deterioration in sound quality may result.
  – Do not touch the diaphragms and/or speaker cones by hand or with tools.
  – Do not put your fingers through the holes of the frame.
  – Do not drop foreign objects in the units.
- Do not place this product close to medical devices.
  – This product (including accessories) has magnet(s) which may interfere with pacemakers, programmable shunt valves for hydrocephalus treatment, or other medical devices. Do not place this product close to persons who use such medical devices. Consult your doctor before using this product if you use any such medical device.
- The subwoofer is heavy, so attach it firmly to a solid thick, baffle plate or metal board.
- Make a woofer box, using wooden boards at least 18 mm (23/32 in) thickness.

If you cannot find an appropriate mounting location, consult your car dealer or your nearest Sony dealer before mounting.

Précautions
- Evitez de soumettre le système de haut-parleurs à une utilisation continue au-delà de la puissance de crête admissible.
- Gardez les bandes enregistrées, les montres et les cartes de crédit utilisant un code magnétique à l'écart du système de haut-parleurs pour éviter tout dommage causé par les aimants des haut-parleurs.
- Tenez compte des recommandations suivantes lors de l'installation des appareils ; sinon vous risquez une défaillance et/ou une détérioration de la qualité du son.
  – Ne touchez pas les diaphragmes et/ou les cônes des haut-parleurs avec la main ou des outils.
  – Ne glissez pas les doigts à travers les trous du cadre.
  – Ne laissez pas tomber de corps étrangers dans les appareils.
- Ne placez pas ce produit près d'appareils médicaux.
  – Ce produit (y compris les accessoires) comporte un ou des aimants qui peuvent perturber les stimulateurs cardiaques, les valves de dérivation programmables pour le traitement de l'hydrocéphalie ou d'autres appareils médicaux. Ne placez pas ce produit près de personnes utilisant ce type d'appareil médical. Consultez votre médecin avant d'utiliser ce produit si vous utilisez ce type d'appareil médical.
- Comme le subwoofer est lourd, fixez-le sur une planche pour baffle épaisse et robuste ou sur une plaque métallique.
- Construisez un caisson pour le haut-parleur de graves à l'aide de lattes en bois d'une épaisseur d'au moins 18 mm (23/32 po).

Si vous ne pouvez pas trouver d'emplacement adéquat pour installer l'appareil, consultez votre revendeur Sony le plus proche.

Precauciones
- Evite utilizar de forma continuada el sistema de altavoces con una potencia que sobrepase su capacidad de potencia máxima.
- Mantenga alejados del sistema de altavoces las cintas grabadas, relojes o tarjetas de crédito con codificación magnética para evitar daños que posiblemente causaría el imán de los altavoces.
- Es importante que tenga en cuenta las siguientes indicaciones al instalar las unidades. De lo contrario, es posible que no funcionen correctamente y/o que la calidad del sonido sea deficiente.
  – No toque los diafragmas ni los conos de los altavoces con las manos ni con las herramientas.
  – No introduzca los dedos en los orificios de la estructura.
  – No tire objetos extraños en las unidades.
- No poner este producto cerca de aparatos médicos.
  – Este producto (incluyendo los accesorios) tiene un imán (o imanes) que puede interferir con marcapasos, válvulas de derivación programables para el tratamiento de la hidrocefalia, o con otros aparatos médicos. No ponga el producto cerca de personas que utilicen dichos aparatos médicos. Consulte con su médico antes de utilizar este producto si utiliza cualquiera de dichos aparatos médicos.
- El altavoz potenciador de graves es pesado. Por tanto, fíjelo firmemente a una placa de bafle sólida y gruesa o a una placa metálica.
- Construya una caja para el altavoz de graves con tablas de madera con un grosor mínimo de 18 mm.

Si no puede encontrar un emplazamiento apropiado para instalarlos, consulte al distribuidor de su automóvil o al proveedor de Sony más próximo.

Sicherheitsmaßnahmen
- Verwenden Sie das Lautsprechersystem nicht kontinuierlich über der maximalen Belastbarkeit.
- Halten Sie bespielte Tonbänder, Uhren und Kreditkarten mit Magnetcodierung von den Lautsprechern fern, um eine Beschädigung durch die Lautsprechermagnete zu vermeiden.
- Beachten Sie bei der Installation der Geräte bitte Folgendes, da es andernfalls zu Fehlfunktionen und/oder Einbußen bei der Klangqualität kommen kann.
  – Berühren Sie die Membranen und/oder Lautsprecherkonen nicht mit den Händen oder Werkzeugen.
  – Stecken Sie die Finger nicht durch die Aussparungen im Rahmen.
  – Lassen Sie keine Fremdkörper in die Geräte gelangen.
- Dieses Produkt nicht in der Nähe von medizinischen Geräten aufstellen.
  – Dieses Produkt (einschließlich der Zubehörteile) enthält einen oder mehrere Magnete, die Herzschrittmacher, programmierbare Shunt-Ventile für die Behandlung von Hydrozephalus oder andere medizinische Geräte beeinträchtigen können. Stellen Sie dieses Produkt nicht in der Nähe von Personen auf, die solche medizinischen Geräte verwenden. Konsultieren Sie Ihren Arzt vor der Benutzung dieses Produkts, falls Sie ein solches medizinisches Gerät verwenden.
- Der Tiefsttonlautsprecher ist schwer. Befestigen Sie ihn daher fest an einer massiven, dicken Schallwand oder Metallplatte.
- Bauen Sie ein Gehäuse für den Tieftöner und verwenden Sie dazu Holzplatten mit einer Stärke von mindestens 18 mm.

Wenn Sie keine geeignete Einbaustelle finden, wenden Sie sich vor der Montage an Ihren Kfz-Händler oder an den nächsten Sony-Händler.

Säkerhetsföreskrifter
- Driv inte högtalarsystemet kontinuerligt med högre toppeffekt än det klarar av.
- Kom ihåg att inspelade kassettband, klockor och kreditkort med magnetremsa kan skadas av magneterna i högtalarna och du bör därför inte lägga dem i närheten av högtalarna.
- Observera följande när enheterna installeras; annars kan ett fel eller sämre ljudkvalitet uppkomma.
  – Rör inte vid membranen och/eller högtalarkonerna med handen eller verktyg.
  – Stick inte in dina fingrar genom hålen i ramen.
  – Tappa inte främmande objekt i enheterna.
- Placera inte denna produkt i närheten av medicinsk utrustning.
  – Denna produkt (inklusive tillbehör) innehåller en eller flera magneter som kan påverka pacemakers, programmerbara shuntventiler för vattenskallebehandling, eller annan medicinsk utrustning. Placera inte denna produkt i närheten av personer som använder sådan medicinsk utrustning. Rådfråga en läkare innan du använder denna produkt om du själv använder sådan medicinsk utrustning.
- Subwoofern är tung, därför ska du tänka på att fästa den ordentligt på en tjock baffelbräda eller metallskiva.
- Bygg en wooferlåda av träfiberplattor, minst 18 mm tjocka.

Om du inte hittar något bra ställe att montera högtalaren på, bör du kontakta bilåterförsäljaren eller närmaste Sony-återförsäljare innan du monterar den.

Voorzorgsmaatregelen
- Belast het luidsprekersysteem niet constant met een vermogen dat het maximale ingangsvermogen overschrijdt.
- Houd banden met opnamen, horloges en creditcards met magnetische codering uit de buurt van het luidsprekersysteem om mogelijke beschadiging door de luidsprekermagneten te voorkomen.
- Houd rekening met het volgende bij het installeren van de toestellen; doet u dit niet, dan kunnen er storingen optreden en/of kan de geluidskwaliteit verslechteren.
  – Raak de membranen en/of luidsprekerconussen niet aan met de hand of met gereedschap.
  – Steek je vingers niet door de openingen in het frame.
  – Laat geen vreemde voorwerpen vallen in de toestellen.
- Plaats dit product niet dichtbij medische apparatuur.
  – Dit product (inclusief de accessoires) bevat magneten die de werking kunnen hinderen van een pacemaker, programmeerbare shunt-ventielen voor de behandeling van hydrocefalie (waterhoofd), of andere medische apparatuur. Plaats dit product niet dichtbij mensen die dergelijke medische apparatuur gebruiken. Raadpleeg uw arts voordat u dit product gebruikt in het geval u dergelijke medische apparatuur gebruikt.
- De subwoofer is zwaar en moet daarom stevig worden bevestigd op een dikke houten of metalen plaat.
- Maak een behuizing voor de woofer met houten panelen van minstens 18 mm dik.

Als u geen geschikte montageplaats vindt, raadpleeg dan uw autodealer of de dichtstbijzijnde Sony-dealer voordat u de luidsprekers gaat installeren.

Precauções
- Não utilize o sistema de colunas continuamente além da capacidade de potência de pico.
- Mantenha cassetes gravadas, relógios e cartões de crédito pessoais que utilizem codificação magnética longe do sistema de colunas para evitar que fiquem danificados pelos ímanes das colunas.
- Tenha em atenção o seguinte quando instalar as unidades. Caso contrário, poderá ocorrer uma avaria e/ou deterioração da qualidade do som.
  – Não toque nos diafragmas e/ou nos cones das colunas com as mãos ou com ferramentas.
  – Não coloque os seus dedos nos orifícios da estrutura.
  – Não deixe cair objectos estranhos dentro das unidades.
- Não coloque este produto perto de dispositivos médicos.
  – Este produto (incluindo os acessórios) tem íman(es) que pode(m) interferir com pacemakers, válvulas de derivação programáveis para o tratamento de hidrocefalia ou outros dispositivos médicos. Não coloque este produto perto de pessoas que utilizam esses dispositivos médicos. Consulte o seu médico antes de utilizar este produto se utilizar qualquer um desses dispositivos médicos.
- O subwoofer é pesado, por isso monte-o numa superfície estável e resistente ou numa placa de metal.
- Construa uma caixa de altifalante de graves, utilizando pranchas de madeira com, pelo menos, 18 mm de espessura.

Se não conseguir encontrar um local de instalação apropriado, consulte o concessionário da marca do seu automóvel ou o agente Sony mais próximo.

Precauzioni
- Non utilizzare il sistema diffusori con alimentazione di potenza nominale superiore a quella massima supportata e in modo prolungato.
- I nastri registrati, gli orologi e le carte di credito con codice magnetico devono essere tenuti lontano dal sistema diffusori, per evitare che i magneti dei diffusori possano danneggiarli.
- Tenere presente quanto segue durante l'installazione delle unità; in caso contrario potrebbero verificarsi problemi di funzionamento e/o deterioramento della qualità dell'audio.
  – Non toccare i diaframmi e/o i coni dei diffusori con le mani o con altri strumenti.
  – Non inserire le dita nelle cavità della cornice.
  – Non introdurre oggetti estranei nelle unità.
- Non collocare questo prodotto nelle vicinanze di dispositivi medicali.
  – Questo prodotto (accessori inclusi) contiene magneti che potrebbero interferire con pacemaker, valvole shunt programmabili per il trattamento dell'idrocefalo o altri dispositivi medicali. Non collocare questo prodotto nelle vicinanze di persone che fanno uso di tali dispositivi medicali. Consultare il proprio medico prima di usare questo prodotto se si fa uso di dispositivi medicali.
- Il subwoofer è pesante, installarlo quindi saldamente su un pannello acustico o una piastra di metallo spessa e stabile.
- Costruire un alloggiamento per il woofer utilizzando tavolette di legno di spessore pari ad almeno 18 mm.

Se non si riesce ad individuare una posizione adatta per il montaggio, consultare il concessionario auto o il proprio rivenditore Sony.

Środki ostrożności
- Nie należy używać zestawu głośnikowego w sposób ciągły przy mocy wyjściowej przekraczającej jego wydajność.
- Aby uniknąć uszkodzenia przedmiotów, takich jak nagrane kasety, zegarki oraz karty kredytowe zakodowane magnetycznie, należy je przechowywać z dala od głośników zawierających wbudowane magnesy.
- Należy pamiętać o następujących kwestiach podczas instalowania produktu; w przeciwnym wypadku może dojść do awarii i/lub pogorszenia jakości dźwięku.
  – Nie dotykać membran i/lub stożków głośników rękami lub narzędziami.
  – Nie wkładać palców w otwory ramki.
  – Nie wrzucać ciał obcych do wnętrza produktów.
- Nie umieszczać produktu w sąsiedztwie urządzeń medycznych.
  – Ten produkt (wraz z osprzętem) wyposażony jest w magnes(y) mogący(-e) zakłócać pracę rozruszników serca, programowalnych zastawek przetokowych do leczenia wodogłowia lub innych urządzeń medycznych. Nie należy umieszczać produktu w pobliżu osób, które korzystają ze wspomnianych urządzeń medycznych. Jeżeli stosowane są wspomniane urządzenia medyczne, przed przystąpieniem do użytkowania tego produktu należy zasięgnąć porady lekarskiej.
- Subwoofer jest ciężki, dlatego należy starannie przymocować go do trwałej, grubej przegrody lub metalowej płyty.
- Obudowę woofera należy wykonać z drewnianych płyt o grubości co najmniej 18 mm.

W przypadku trudności ze znalezieniem odpowiedniego miejsca na instalację głośników należy skonsultować się z punktem sprzedaży pojazdu lub najbliższym sprzedawcą produktów firmy Sony.

Măsuri de siguranță
- Nu utilizați în mod continuu sistemul de difuzoare peste capacitatea sa de tratare a puterii la vârf.
- Păstrați benzile înregistrate, ceasurile și cardurile de credit personale cu partea magnetică departe de sistemul de difuzoare pentru a le proteja de deteriorările cauzate de magneții din difuzoare.
- La instalarea unităților vă rugăm să țineți cont de următoarele; altfel, pot apărea defecțiuni și/sau deteriorări ale calității sunetului.
  – Nu atingeți diafragmele și/sau conurile difuzoarelor cu mâna sau cu alte unelte.
  – Nu introduceți degetele prin găurile cadrului.
  – Nu scăpați obiecte străine în unități.
- Nu amplasați acest produs în apropierea dispozitivelor medicale.
  – Acest produs (inclusiv accesoriile) conține unu sau mai mulți magneți care pot interfera cu stimulatoarele cardiace, șunturile ventriculo-peritoneale programabile pentru tratarea hidrocefaliei sau alte dispozitive medicale. Nu amplasați acest produs în apropierea persoanelor care utilizează astfel de dispozitive medicale. Solicitați sfatul medicului înainte de a utiliza acest produs dacă folosiți astfel de dispozitive medicale.
- Deoarece subwooferul este greu atașați-l ferm la o placă acustică solidă și groasă sau la o placă de metal.
- Construiți o cutie de woofer utilizând plăci de lemn de cel puțin 18 mm grosime.

Dacă nu reușiți să găsiți un amplasament corespunzător pentru montaj, consultați vânzătorul vehiculului sau cel mai apropiat distribuitor Sony înainte de montaj.

Sikkerhedsforanstaltninger
- Brug ikke højttalersystemet kontinuerligt ud over den spidseffekt, det kan klare.
- Hold optagne bånd, ure og kreditkort med magnetkode væk fra højttalersystemet for at beskytte disse dele mod beskadigelse forårsaget af magneterne i højttalerne.
- Vær opmærksom på følgende ved installation af enhederne; ellers kan der opstå fejlfunktion og/eller forringet lydkvalitet.
  – Rør ikke ved membranerne og/eller højttalerkeglen med hånden eller med værktøjer.
  – Sæt ikke fingrene ind i hullerne i rammen.
  – Tab ikke fremmedlegemer ned i enhederne.
- Placer ikke dette produkt i nærheden af medicinsk udstyr.
  – Dette produkt (inklusive tilbehør) indeholder magnet(er), som muligvis kan interferere med pacemakere, programmerbare shuntventiler til hydrocephalusbehandling eller andet medicinsk udstyr. Placer ikke dette produkt i nærheden af personer, som anvender sådan medicinsk udstyr. Konsulter din læge inden du anvender dette produkt, hvis du anvender nogen former for sådan medicinsk udstyr.
- Subwooferen er tung, så fastgør den omhyggeligt til en massiv, tyk skærmplade eller metalplade.
- Lav en wooferkasse af træplader med en tykkelse på mindst 18 mm.

Kontakt din autoforhandler eller nærmeste Sony-forhandler før montering, hvis du ikke kan finde et egnet monteringssted.

Varotoimet
- Älä käytä kaiutinjärjestelmää jatkuvasti sen tehonsietokyvyn ylittävällä voimakkuudella.
- Pidä magneettikoodausta käyttävät äänitetyt kasetit, kellot ja luottokortit kaukana kaiutinjärjestelmästä niiden suojaamiseksi kaiuttimien magneettien aiheuttamilta vaurioilta.
- Huomaa seuraavat asiat yksiköitä asennettaessa: muussa tapauksessa seurauksena voi olla toimintahäiriö ja/tai äänenlaadun heikkeneminen.
  – Älä koske kalvoihin ja/tai kaiutinkartioihin käsillä tai työkaluilla.
  – Älä työnnä sormiasi rungon reikien läpi.
  – Älä pudota vieraita esineitä yksiköihin.
- Älä sijoita tätä laitetta lähelle lääketieteellisiä laitteita.
  – Tässä tuotteessa (lisävarusteet mukaan lukien) on magneetteja, jotka voivat häiritä tahdistimia, hydrokefalian hoitoon tarkoitettuja ohjelmoitavia sunttiventtiileitä tai muita lääketieteellisiä laitteita. Älä sijoita tätä laitetta lähelle henkilöitä, jotka käyttävät tällaisia lääketieteellisiä laitteita. Neuvottele lääkärin kanssa ennen tämän tuotteen käyttämistä, jos käytät jotain tällaista lääketieteellistä laitetta.
- Subwoofer on raskas, joten kiinnitä se tukevasti kiinteään, paksuun välilevyyn tai metallilevyyn.
- Valmista subwooferkotelo vähintään 18 mm paksuista puulevyistä.

Jos et löydä sopivaa asennuspaikkaa, ota yhteys autoliikkeeseen tai lähimpään Sony-jälleenmyyjään ennen asennusta.

Forholdsregler

- Ikke bruk høyttalersystemet kontinuerlig utover maks effektkapasitet.
- Hold innspilte kassetter, klokker og personlige kredittkort med magnetkoder unna høyttalersystemet for å beskytte dem mot skade fra magneter i høyttalerne.
- Legg merke til følgende når du installerer enhetene, ellers kan det oppstå feil og/eller redusert lydkvalitet.
  – Ikke ta på membrannene og/eller høyttalerkjeglene med hender eller verktøy.
  – Ikke før fingrene dine gjennom åpningene i kabinettet.
  – Ikke slipp fremmedgjenstander i enhetene.
- Dette produktet må ikke plasseres i nærheten av medisinske enheter.
  – Dette produktet (inkludert tilbehør) inneholder magneter som kan påvirke pacemakere, programmerbare shuntventiler for behandling av hydrocefalus eller andre medisinske enheter. Dette produktet må ikke plasseres i nærheten av personer som bruker slike medisinske enheter. Hvis du bruker slike medisinske enheter, må du bare med legen din før du bruker dette produktet.
- Basshøyttaleren er tung, så fest den godt til en solid og tykk ledeplate eller metallplate.
- Lag en diskanthøyttalerboks med treplanker som har en tykkelse på minst 18 mm.

Hvis du ikke kan finne et sted som passer for montering, snakk med bilforhandleren eller din nærmeste Sony-forhandler før montering.

Opatření

- Nepřekračujte dlouhodobě špičkový výkon reproduktorového systému.
- Uchovávejte záznamové pásky, hodinky a osobní kreditní karty s magnetickým kódováním v bezpečné vzdálenosti od reproduktorového systému, aby nedošlo k jejich poškození magnety v reproduktorech.
- Při instalaci jednotek dodržujte následující zásady, jinak může dojít k poruše nebo zhoršení kvality zvuku.
  – Nedotýkejte se rukama ani nářadím membrán ani kuželů reproduktorů.
  – Nestrkejte prsty do otvorů v konstrukci.
  – Zabraňte tomu, aby do jednotek zapadly cizí předměty.
- Neumisťujte tento produkt blízko lékařských přístrojů.
  – Tento přístroj (včetně doplňků) obsahuje magnet/y, které mohou interferovat s kardiostimulátory, shunty s programovatelnou chlopní, užívanými při léčbě hydrocefalu nebo jinými lékařskými přístroji. Neukládejte tento produkt v blízkosti osob, které tyto lékařské přístroje používají. Pokud používáte některý z těchto lékařských přístrojů, poraďte se s lékařem předtím, než budete používat tento produkt.
- Subwoofer je těžký, proto jej řádně upevněte k pevné, silné příčce nebo kovové desce.
- Vyrobte reproduktorovou skříň z dřevěných desek minimálně o tloušťce 18 mm.

Pokud nemůžete najít vhodné místo pro montáž, poraďte se před instalací s prodejcem vašeho vozidla nebo nejbližším prodejcem značky Sony.

Óvintézkedések

- Ne használja a hangszórórendszer hosszabb ideig a csúcsteljesítménye felett.
- A hangszórókban található mágnesek mágneses mezőitől való védelem érdekében tartsa távol a hangszórórendszertől a felvételeket tartalmazó szalagokat, karórákat és mágneses kódolásokat tartalmazó hitelkártyákat.
- Az egységek telepítésekor kérjük vegye figyelembe a következőket; ellenkező esetben üzemzavar és/vagy a hangminőség romlása következhet be.
  – Kézzel vagy eszközökkel ne érjen hozzá a membránokhoz és/vagy a hangszórókúpokhoz.
  – Ujjaival ne nyúljon be a váz furataiba.
  – Ne eltsen bele idegen tárgyakat az egységekbe.
- A készüléket ne helyezze orvosi eszközök közelébe.
  – A készülék (beleértve a kiegészítőit) mágnest vagy mágneseket tartalmaz, amelyek zavart okozhatnak a szívritmus-szabályozók, a programozható hydrocephalus söntszelepek és egyéb orvosi eszközök működésében. A készüléket ne helyezze ilyen orvosi eszközöket használó személy közelébe. Ha ilyen orvosi eszközöket használ, a készülék használata előtt kérje ki kezelőorvosa tanácsát.
- A mélyhangsugárzó nehéz, ezért stabilan erősítse rá egy erős, vastag rácslemezre vagy fémlemezre.
- Legalább 18 mm vastagságú falemezekből készítsen egy hangszóródobozt.

Ha nem találja a megfelelő beszerelési helyet, akkor a beszerelés előtt kérjen tanácsot autókereskedőjétől, vagy a legközelebbi Sony-márkakereskedőtől.

Upozornenia

- Neprevádzkujte reproduktorovú sústavu trvale nad hranicou maximálneho výkonu.
- Uchovávajte pásky s magnetickým záznamom, hodinky a osobné kreditné karty ďalej od reproduktorovej sústavy, aby ste ich chránili pred poškodením magnetmi v reproduktoroch.
- Pri inštalácii zariadení majte na pamäti nasledovné; inak môže dôjsť k poruche a/ alebo zhoršeniu kvality zvuku.
  – Nedotýkajte sa rukou alebo nástrojmi membrán ani kónusov reproduktorov.
  – Nestrkajte prsty do otvorov rámu.
  – Do zariadenia nevhadzujte cudzie predmety.
- Neumiestňujte tento výrobok blízko zdravotníckych prístrojov.
  – Tento výrobok (vrátane príslušenstva) obsahuje magnet(y), ktoré môžu rušiť kardiostimulátory, programovateľné bočníkové ventily na liečbu hydrocefalu alebo iné zdravotnícke prístroje. Neumiestňujte tento výrobok blízko osôb, ktoré používajú takéto zdravotnícke prístroje. Ak používate akýkoľvek takýto zdravotnícky prístroj, pred použitím tohto výrobku sa poraďte so svojím lekárom.
- Subwoofer je ťažký, takže ho pevne pripevnite k masívnej hrubej ozvučnici alebo kovovej doske.
- Pre basový reproduktor vyrobte box z drevených dosiek s hrúbkou najmenej 18 mm.

Ak nenájdete vhodné montážne miesto, obráťte sa pred montážou na predajcu vášho auta alebo najbližšieho predajcu Sony.

Предпазни мерки

- Не използвайте непрекъснато системата високоговорители над максималната пикова входна мощност.
- Пазете ленти със записи, часовници и лични кредитни карти с магнитно кодиране далеч от системата високоговорители, за да ги предпазите от повреда, причинена от магнитите във високоговорителите.
- Имайте предвид посоченото по-долу, когато монтирате модулите; в противен случай е възможно да възникне неизправност и/или влошаване на качеството на звука.
  – Не докосвайте диафрагмите и/или конусите на високоговорителите с ръка или с инструменти.
  – Не пъхайте пръстите си в отворите на рамката.
  – Не изпускайте чужди обекти във високоговорителите.
- Не поставяйте този продукт в близост до медицински устройства.
  – Този продукт (вкл. аксесоарите) съдържа магнити, които могат да попречат на работата на пейсмейкъри, програмируеми байпас клапи за хидроцефалия и други медицински устройства. Не поставяйте този продукт в близост до лице с такива устройства. Консултирайте се с лекар, преди да използвате този продукт, ако използвате такива медицински устройства.
- Събуферът е тежък, затова го прикрепете здраво към твърда дебела преграда или метално табло.
- Направете кутия за високоговорителя за ниски честоти, като използвате дървени дъски с дебелина най-малко 18 mm.

Ако не можете да намерите подходящо място за монтиране, консултирайте се с търговеца на автомобила ви или най-близкия търговец на Sony, преди да монтирате.

Προφυλάξεις

- Μη χρησιμοποιείτε το σύστημα ηχείων πέρα από την ικανότητα διαχείρισης ισχύος κορυφής τους.
- Κρατήστε κασέτες, ρολόγια και πιστωτικές κάρτες με μαγνητική κωδικοποίηση μακριά από το σύστημα ηχείων προκειμένου να προστατευτούν από βλάβες που προκαλούνται από τους μαγνήτες των ηχείων.
- Κατά την εγκατάσταση των μονάδων φροντίστε τα παρακάτω, διαφορετικά, ενδέχεται να προκύψει δυσλειτουργία ή/ και υποβάθμιση της ποιότητας του ήχου.
  – Μην αγγίζετε τα διαφράγματα ή/και τους κώνους των ηχείων με τα χέρια σας ή με εργαλεία.
  – Μην περνάτε τα δάχτυλά σας μέσα από τις οπές του πλαισίου.
  – Μη ρίχνετε ξένα σώματα μέσα στις μονάδες.
- Μην τοποθετείτε το προϊόν αυτό κοντά σε ιατρικές συσκευές.
  – Το προϊόν αυτό (συμπεριλαμβανομένων αξεσουάρ) έχει μαγνήτη(-ες) που μπορεί να δημιουργεί(-ούν) παρεμβολές σε βηματοδότες, προγραμματιζόμενες βαλβίδες παροχέτευσης για τη θεραπεία υδροκεφάλου ή άλλες ιατρικές συσκευές. Μην τοποθετείτε το προϊόν αυτό κοντά σε άτομα που χρησιμοποιούν τέτοιου είδους ιατρικές συσκευές. Συμβουλευτείτε τον γιατρό σας, πριν χρησιμοποιήσετε το προϊόν αυτό, εφόσον χρησιμοποιείτε τέτοιου είδους ιατρική συσκευή.
- Το subwoofer είναι βαρύ, για αυτόν τον λόγο τοποθετήστε το καλά επάνω σε μια συμπαγή, κατάλληλου πάχους πλάκα παρέκκλισης ή σε μεταλλικό πίνακα.
- Φτιάξτε ένα κουτί woofer με ξύλινες σανίδες πάχους τουλάχιστον 18 mm.

Εάν δεν μπορείτε να βρείτε κατάλληλο σημείο τοποθέτησης, συμβουλευτείτε τον αντιπρόσωπο του αυτοκινήτου σας ή τον πλησιέστερο αντιπρόσωπο της Sony πριν από την τοποθέτηση.

Example / Exemple / Ejemplo / Beispiel / Exempel / Voorbeeld / Exemplo / Esempio / Przykład / Exemplu / Eksempel / Esimerkki / Eksempel / Příklad / Példa / Príklad / Пример / Παράδειγμα

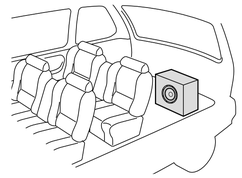

1

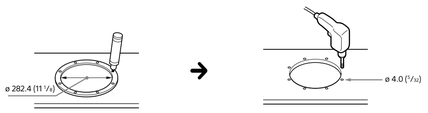

Unit: mm (in)
Unité : mm (po)
Unidad: mm
Einheit: mm
Enhet: mm
Eenheid: mm
Unidade: mm
Unità: mm
Jednostka: mm

Unitate: mm
Enhed: mm
Yksikkö: mm
Enhet: mm
Jednotka: mm
Mértékegység: mm
Jednotka: mm
Мерна единица: mm
Мονάδα: mm

2

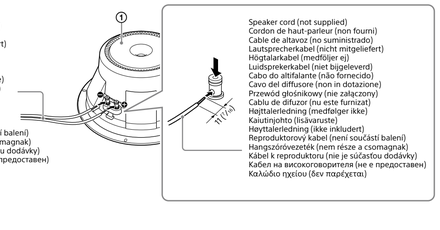

Speaker cord (not supplied)
Cordon de haut-parleur (non fourni)
Cable de altavoz (no suministrado)
Lautsprecherkabel (nicht mitgeliefert)
Högtalarkabel (medföljer ej)
Luidsprekerkabel (niet bijgeleverd)
Cabo do altifalante (não fornecido)
Cavo del diffusore (non in dotazione)
Przewód głośnikowy (nie załączony)
Cablu de difuzor (nu este furnizat)
Hejttalerledning (medfølger ikke)
Kaiutinjohto (lisävaruste)
Høyttalerledning (ikke inkludert)
Reproduktorový kabel (není součástí balení)
Hangszóróvezeték (nem része a csomagnak)
Kábel k reproduktoru (nie je súčasťou dodávky)
Кабел на високоговорителя (не е предоставен)
Καλώδιο ηχείου (δεν παρέχεται)

Speaker cord (not supplied)
Cordon de haut-parleur (non fourni)
Cable de altavoz (no suministrado)
Lautsprecherkabel (nicht mitgeliefert)
Högtalarkabel (medföljer ej)
Luidsprekerkabel (niet bijgeleverd)
Cabo do altifalante (não fornecido)
Cavo del diffusore (non in dotazione)
Przewód głośnikowy (nie załączony)
Cablu de difuzor (nu este furnizat)
Hejttalerledning (medfølger ikke)
Kaiutinjohto (lisävaruste)
Høyttalerledning (ikke inkludert)
Reproduktorový kabel (není součástí balení)
Hangszóróvezeték (nem része a csomagnak)
Kábel k reproduktoru (nie je súčasťou dodávky)
Кабел на високоговорителя (не е предоставен)
Καλώδιο ηχείου (δεν παρέχεται)

Unit: mm (in)
Unité : mm (po)
Unidad: mm
Einheit: mm
Enhet: mm
Eenheid: mm
Unidade: mm
Unità: mm
Enhed: mm
Yksikkö: mm
Enhet: mm
Jednotka: mm
Mértékegység: mm
Jednotka: mm
Мерна единица: mm
Μονάδα: mm

Red ring: ⊕
Black ring: ⊖
Bague rouge: ⊕
Bague noire : ⊖
Anillo rojo: ⊕
Anillo negro: ⊖
Roter Ring: ⊕
Schwarzer Ring: ⊖
Röd ring: ⊕
Svart ring: ⊖
Rode ring: ⊕
Zwarte ring: ⊖
Anel vermelho: ⊕
Anel preto: ⊖
Anello rosso: ⊕
Anello nero: ⊖
Czerwony pierścień: ⊕
Czarny pierścień: ⊖
Inel roșu: ⊕
Inel negru: ⊖

Red ring: ⊕
Sort ring: ⊖
Punainen rengas: ⊕
Musta rengas: ⊖
Röd ring: ⊕
Svart ring: ⊖
Červený kroužek: ⊕
Černý kroužek: ⊖
Piros gyűrű: ⊕
Fekete gyűrű: ⊖
Červený krúžok: ⊕
Čierny krúžok: ⊖
Червен пръстен: ⊕
Черен пръстен: ⊖
Κόκκινος δακτύλιος: ⊕
Μαύρος δακτύλιος: ⊖

3

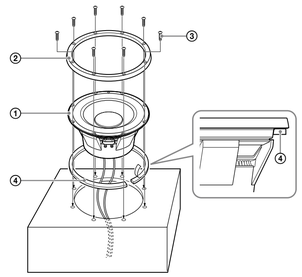

Connections / Connexions / Conexiones / Anschluss / Anslutningar / Aansluitingen / Ligações / Collegamenti / Połączenia / Conexiuni / Tilslutninger / Liitännät / Tilkoblinger / Připojení / Csatlakozások / Zapojenie / Връзки / Συνδέσεις

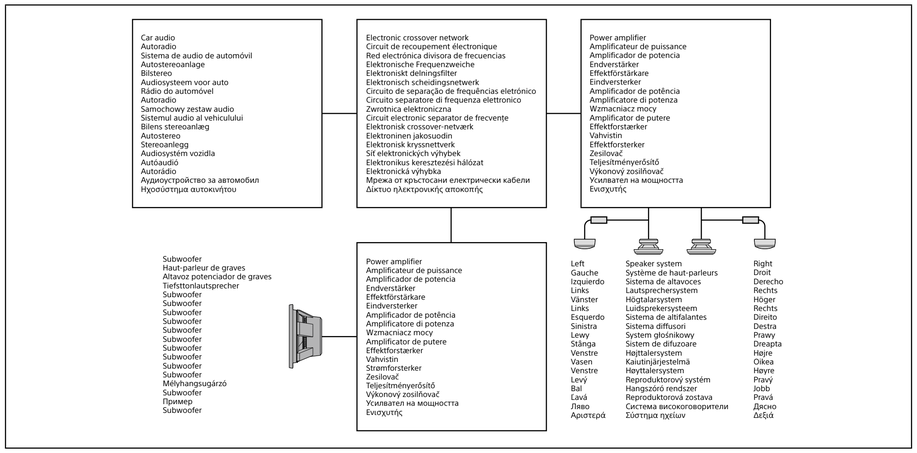

Thiele/Small parameters / Paramètres de Thiele-Small / Parámetros "Thiele/Small" / Thiele/Small-Parameter / Thiele/Small-parametrar / Thiele/Small-parameters / Parâmetros "Thiele/Small" / Parametri "Thiele/Small" / Parametry Thiele/Small / Parametri Thiele/Small / Thiele/Small-parametre / Thiele/Small-parametrit / Thiele/Small-parametre / Parametry Thiele/Small / Thiele/kis paraméterek / Thiele/Nízke parametre / Тийл/Смол параметри / Παράμετροι Thiele/Small

Rated impedance / Impédance nominale / Impedancia nominale / Nennimpedanz / Märkimpedans / Impedantie / Impedância nominal / Impedenza nominale / Impedancja znamionowa / Impedanță nominală / Nominel impedans / Nimellisimpedanssi / Rangert impedans / Jmenovitá impedance / Névleges impedancia / Menovitá impedancia / Номинален импеданс / Ονομαστική αντίσταση	4 Ω
d (mm)	254
d (inch)	10
Rdc (Ω)	3.85
Fs (Hz)	35.8
Qts	0.77
Qes	0.84
Qms	8.49
Vas in litres	34.4
Vas in cu.ft	1.21
Mms (g)	196
Lvc (mH)	20.3
Xmax (mm)	8.9
Xmax (inch)	3/8
BL (Tm)	14.2

Enclosure design information / Informations de conception sur les haut-parleurs / Información sobre el diseño del receptáculo / Informationen zum Gehäuse-Design / Information om högtalarlådan / Informatie over het ontwerp van de behuizing / Informações sobre a estrutura da caixa / Informazioni relative al design del rivestimento / Informacje o konstrukcji obudowy / Informații despre proiectarea carcasei / Oplysninger om kabinetdesign / Kotelon rakennetiedot / Informasjon om kabinettdesign / Informace o provedení skříně / Tok dizájn információk / Informácie o dizajne puzdra / Информация за дизайна на корпуса / Στοιχεία σχεδιασμού περιβλήματος

Sealed Type / Type scellé / Tipo sellado / Geschlossenes Gehäuse / Stängd ("sealed") typ / Gesloten type / Tipo selado / Tipo a chiusura sigillata / Typ zamknięty / Tip etanș / Forseglet type / Suljettu kotelo / Forseglet type / Uzavřený typ / Zárt típus / Uzatvorené / Запечатан тип / Κλειστού τύπου

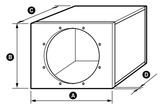

Unit: mm (in)
Unité : mm (po)
Unidad: mm
Einheit: mm
Enhet: mm
Eenheid: mm
Unidade: mm
Unità: mm
Jednostka: mm

Unitate: mm
Enhed: mm
Yksikkö: mm
Enhet: mm
Jednotka: mm
Mértékegység: mm
Jednotka: mm
Мерна единица: mm
Μονάδα: mm

A	B	C	D
430 (17)	370 (14 5/8)	240 (9 1/2)	18 (23/32)

Enclosure Volume (Net)*
23.8 Lit. (0.84 cu.ft)

* Net volumes do not include the air volume displaced by the speaker.
* Le volume net ne tient pas compte du volume d'air déplacé par les haut-parleurs.
* Los volúmenes netos no incluyen el volumen de aire que ocupa el altavoz.
* Bei den Nettovolumina ist das vom Lautsprecher verdrängte Luftvolumen nicht berücksichtigt.
* I nettovolymen är inte den luftvolym som högtalaren upptar medräknad.
* In de nettovolumes is niet het luchtvolume opgenomen dat door de luidsprekers wordt verplaatst.
* Os volumes líquidos não incluem o volume de ar deslocado pelo altifalante.
* I volumi netti non includono il volume d'aria spostato dal diffusore.
* Objętość netto nie uwzględnia objętości zajmowanej przez głośnik.
* Volumele nete nu includ volumul de aer dislocuit de difuzor.
* Nettovolumener omfatter ikke den luftvolumen, der flyttes af højttaleren.
* Nettotilavuudet eivät sisällä kaiuttimen viemää ilmatilavuutta.
* Nettovolum inkluderer ikke luftvolum fordrevet av høyttaleren.
* Čisté objemy nezahrnují objem vzduchu, který zaujímá reproduktor.
* A nettó térfogat nem tartalmazza a hangszóró által kiszorított levegő térfogatát.
* Čisté objemy nezahŕňajú objem vzduchu vytlačený reproduktorom.
* Нетните обеми не включват обема на въздуха, изместен от високоговорителя.
* Ο καθαρός όγκος δεν περιλαμβάνει τον όγκο αέρα που μετατοπίζεται από το ηχείο.

Ported Type / Type à évent / Tipo abierto / Gehäuse mit Schallführungsöffnung / Öppen ("ported") typ / Gepoort type / Tipo aberto / Tipo a porta / Typ otwarty / Tip portat / Åben type / Reflekskotelo / Portet type / Basreflexový typ / Csatlakozós típus / Basreflexového typu / Пренесен тип / Τύπου χοάνης

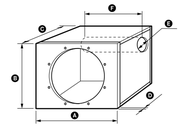

Unit: mm (in)
Unité : mm (po)
Unidad: mm
Einheit: mm
Enhet: mm
Eenheid: mm
Unidade: mm
Unità: mm
Jednostka: mm

Unitate: mm
Enhed: mm
Yksikkö: mm
Enhet: mm
Jednotka: mm
Mértékegység: mm
Jednotka: mm
Мерна единица: mm
Μονάδα: mm

A	B	C	D	E	F
450 (17 3/4)	400 (15 3/4)	370 (14 5/8)	18 (23/32)	Ø 100 (4)	280 (11 1/4)

Enclosure Volume (Net)*
45.1 Lit. (1.59 cu.ft)

* Net volumes do not include the air volume displaced by the speaker and port. This port should be a solid, not a hollow object.
* Le volume net ne tient pas compte du volume d'air déplacé par le haut-parleur et l'évent. Cet évent doit être un objet plein et non creux.
* Los volúmenes netos no incluyen el volumen de aire que ocupan el altavoz y el puerto. Dicho puerto debe ser un objeto sólido, no uno hueco.
* Bei den Nettovolumina ist das vom Lautsprecher und von der Schallführungsöffnung verdrängte Luftvolumen nicht berücksichtigt. Die Schallführungsöffnung muss solide und darf nicht instabil sein.
* I nettovolymen är inte den luftvolym medräknad som högtalaren och basreflexporten upptar. Basreflexporten ska ses som ett massivt objekt, inte ett ihåligt.
* In de nettovolumes is niet het luchtvolume opgenomen dat door de luidsprekers en de poort wordt verplaatst. Deze poort moet een vast, niet een hol voorwerp zijn.
* Os volumes líquidos não incluem o volume de ar deslocado pelo altifalante e pela porta. Esta porta deve ser sólida e não oca.
* I volumi netti non includono il volume d'aria spostato dal diffusore e dalla porta. Tale porta deve essere costituita da un oggetto solido, non cavo.
* Objętość netto nie uwzględnia objętości zajmowanej przez głośnik i obudowę otworu. Obudowa otworu powinna być pełna, a nie wydrążona.
* Volumele nete nu includ volumul de aer dislocuit de difuzor și de port. Acest port trebuie să fie un obiect solid, fără găuri.
* Nettovolumener omfatter ikke den luftvolumen, der flyttes af højttaleren og udgangen. Denne udgang være et massivt, ikke hult objekt.
* Nettotilavuudet eivät sisällä kaiuttimen ja refleksiaukon viemää ilmatilavuutta. Refleksiaukko on katsottava kiinteäksi, ei ontoksi esineeksi.
* Nettovolum inkluderer ikke luftvolum fordrevet av høyttaleren og porten. Denne porten bør være et solid, ikke hult objekt.
* Čisté objemy nezahrnují objem vzduchu, který zaujímá reproduktor a port. Port by měl být vyplněný, nikoli dutý.
* A nettó térfogat nem tartalmazza a hangszóró és a csatlakozó által kiszorított levegő térfogatát. Ez a csatlakozó tömör, nem üreges tárgy kell hogy legyen.
* Čisté objemy nezahŕňajú objem vzduchu vytlačený reproduktorom a basreflexom. Port by mal byť vyplnený, nie dutý objekt.
* Нетните обеми не включват обема на въздуха, изместен от високоговорителя и порта. Този порт трябва да е плътен, а не кух обект.
* Ο καθαρός όγκος δεν περιλαμβάνει τον όγκο αέρα που μετατοπίζεται από το ηχείο και τη θύρα. Αυτή η θύρα θα πρέπει να είναι συμπαγής και όχι κάποιο κοίλο αντικείμενο.